İÇİNDEKİLER INDEX

PROJEKTİL MEKİK PROJECTILE 1-1
MEKİK MAŞALARI PROJECTILE GRIPPERS 1-2
MEKİK REHBERLERİ GUIDE TOOTH UNIT 2
MEKİK GERİ SÜRÜCÜ GRUBU PROJECTILE RETURNES 3
MEKİK KARŞILAYICI GRUBU RECEIVING UNIT 4
MEKİK KALDIRICI KEPÇE, SU MEKİK AÇICI PROJECTILE LIFTER AND OPENER 5
MEKİK FREN GRUBU PROJECTILE BRAKE UNIT 6
MEKİK FREN PLASTİKLERİ PROJECTILE BRAKE 7
ATKI GETİRİCİ ve HAREKET GRUBU"KURS KOLU" PROJECTILE FEEDER DRIVE 8
ATKI BESLEYİCİ ÇOK RENK D1, D2, D12 PROJECTILE FEEDER, MS, D1, D2, D12 9
ATKI BESLEYİCİ TEK RENK D1, D2, D12 PROJECTILE FEEDER, ES, D1, D2, D12 10
ATKI TAŞIYICI ve TAKE KIZAKLARI PROJECTILE FEEDER / PICKING SLIDES 11
MEKİK İSTİKAMET TAKOZLARI PROJECTILE GUIDE BLOCKS 12
ATKI FREN ÜNİTESİ ve RENK SEÇİCİ GRUP BRAKE BAND UNIT and COLOR SELECTOR 13
MAKAS ve ATKI ORTALAYICI SCISSORS and CENTERING BLADE 14
VURUŞ MEKANİZMASI PICKING GROUP 15
KENAR İPLİK TUTUCULAR WEFT AND GRIPPERS 16
KENAR ÖRME TIĞLARI ve TAHRİK KOLLARI TUCKING NEEDLE and ROLLER LEVER 17
LENO KENAR MAKASLARI, DÖNER GÜCÜ, CAĞALLIK LENO SCISSORS, HEDDLE, BOBBIN HOLDER 18
TRANSPORT ZİNCİRLERİ ve TELESKOP MİLİ KAPLİNİ CONVEYOR CHAINS and CUPLING FLANGES 19
CIMBARLAR TEMPLES 20
KUMAŞ ÇEKİM GRUBU ve DİŞLİLER TAKE UP DRIVE ..... 21-1 / 21-2
ÇÖZGÜ LEVENT YATAĞI GRUBU WARP BEAM GROUP 22
MOTOR TAHRİK GRUBU, FREN ÇEMBERLERİ DRIVE AND MACHINE BRAKE 23
SENSÖRLER SENSOR 24
ZİNCİR DİŞLİLER, ÖZEL ÜRÜNLER, TAKIM ve MASTARLAR CHAIN WHEEL and SPECIALTY 25

OZARSAN®

PROJEKTİL MEKİK PROJECTILE

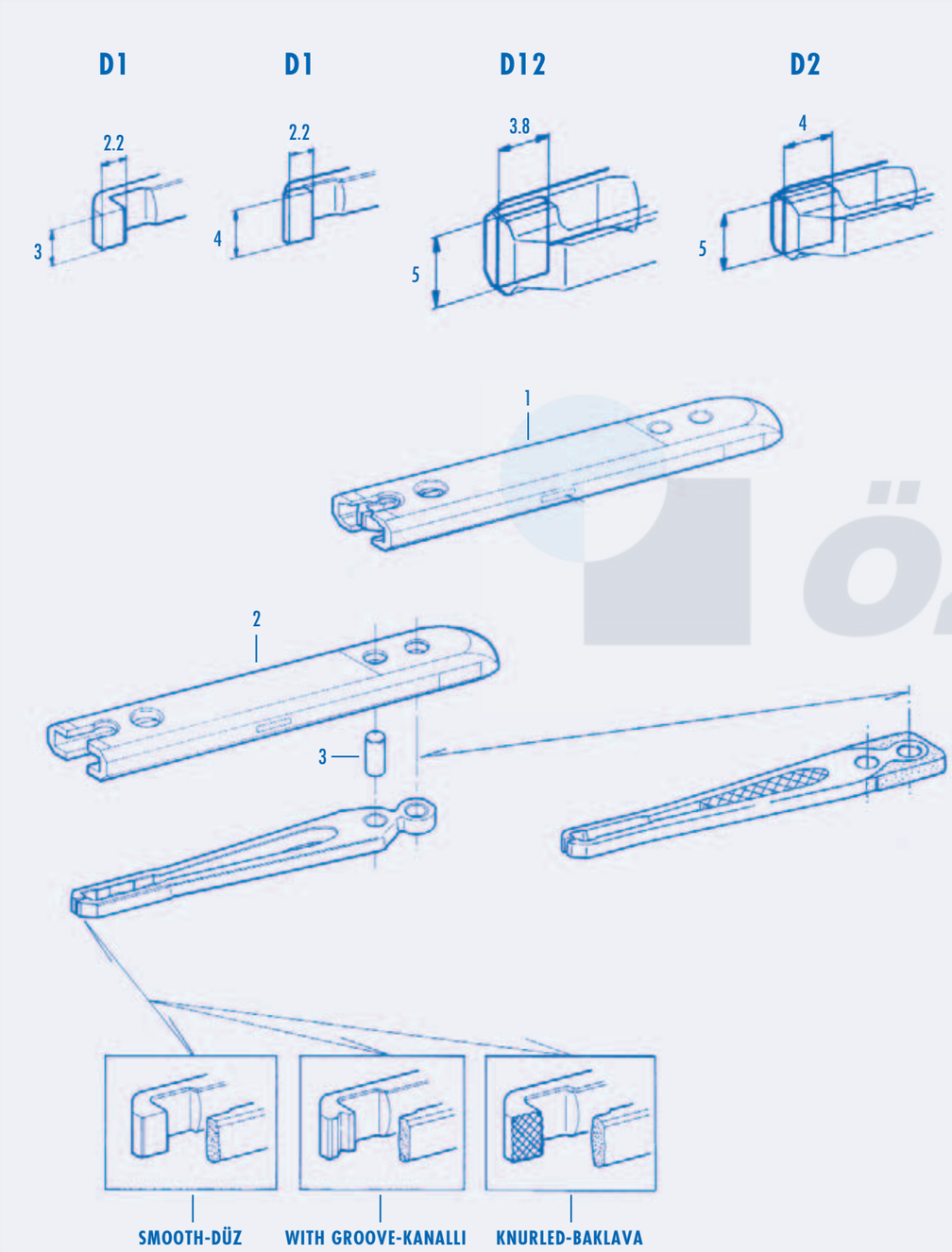

PROJEKTİL MEKİK KOMPLE D1 D1 PROJECTILE-COMPLETE

POS	TMS No.	Articel Nr.	Parça Adı	Designation
1	101	911812202	PROJEKTİL MEKİK DÜZ	PROJECTILE 2,2x3 SMOOTH 1900 GR LIGHT
1	102	911812345	PROJEKTİL MEKİK DÜZ	PROJECTILE 2,2x3 SMOOTH 2200 GR LIGHT
1	103	P2232500D	PROJEKTİL MEKİK DÜZ	PROJECTILE 2,2x3 SMOOTH 2500 GR
1	104	911812350	PROJEKTİL MEKİK KANALLI	PROJECTILE 2,2x3 WITH GROOVE 2500 GR
1	105	270005100	PROJEKTİL MEKİK TESTERE	PROJECTILE 2,2x3 GROOVED 2500 GR
1	106	270005101	PROJEKTİL MEKİK BAKLAVA UÇ	PROJECTILE 2,2x3 L/R KNURLED 2500 GR LIGHT
1	107	P2241900D	PROJEKTİL MEKİK DÜZ	PROJECTILE 2.2x4 SMOOTH 1900 GR
1	108	911812345	PROJEKTİL MEKİK DÜZ	PROJECTILE 2.2X4 SMOOTH 2200 GR, D1 LIGHT
1	109	270005099	PROJEKTİL MEKİK KANALLI	PROJECTILE 2.2x4 WITH GROOVE 2500 GR
1	110	P2242800T	PROJEKTİL MEKİK TESTERE	PROJECTILE 2.2x4 GROOVED 2800 GR
1	111	P2242800W	PROJEKTİL MEKİK W UÇ	PROJECTILE 2.2x4 W TIP 2800 GR
1	112	270005101	PROJEKTİL MEKİK BAKLAVA UÇ	PROJECTILE 2.2x4 L/R KNURLED 2500 GR LIGHT
1	113	P2242800B	PROJEKTİL MEKİK BAKLAVA UÇ	PROJECTILE 2.2x4 KNURL 2800 GR

PROJEKTİL MEKİK KOMPLE D12 D12 PROJECTILE - COMPLETE

POS	TMS No.	Articel Nr.	Parça Adı	Designation
1	114	P3852500D	PROJEKTİL MEKİK DÜZ	PROJECTILE 3.8x5 SMOOTH 2500 GR
1	115	P3853000T	PROJEKTİL MEKİK TESTERE	PROJECTILE 3.8x5 GROOVED 3000 GR
1	116	P3853000B	PROJEKTİL MEKİK BAKLAVA UÇ	PROJECTILE 3.8x5 KNURL 3000 GR
1	117	270005835	PROJEKTİL MEKİK BAKLAVA UÇ D12	PROJECTILE 3.8x5 KNURL 2500 GR

PROJEKTİL MEKİK KOMPLE D2 D2 PROJECTILE - COMPLETE

POS	TMS No.	Articel Nr.	Parça Adı	Designation
1	118	P4502200D	PROJEKTİL MEKİK DÜZ	PROJECTILE 4x5 SMOOTH 2200 GR
1	119	P4503000T	PROJEKTİL MEKİK TESTERE	PROJECTILE 4x5 GROOVED 3000 GR
1	120	P4503000B	PROJEKTİL MEKİK BAKLAVA UÇ	PROJECTILE 4x5 KNURL 3000 GR
1	121	P4503000W	PROJEKTİL MEKİK W UÇ	PROJECTILE 4x5 W TIP 3000 GR

PROJEKTİL MEKİK GÖVDELERİ PROJECTILE BODY - D1 / D12 / D2

POS	TMS No.	Articel Nr.	Parça Adı	Designation
2	122	911712008	MEKİK GÖVDESİ D1	PROJECTILE BODY HEAVY D1 2,2x3 MM
2	123	911712008	MEKİK GÖVDESİ D12	PROJECTILE BODY LIGHT 3.8X5, (2,2x3,2,2x4), D1, D12
2	124	911712003	MEKİK GÖVDESİ D2	PROJECTILE BODY D2 4x5 MM
3	125	911312004	MEKİK PERÇİNİ DELİKLİ D1	PROJECTILE RIVET D1, D12 4,49x7,45
3	126	911112132	MEKİK PERÇİNİ D2	PROJECTILE RIVET D2 5X9,6

ÖZARSAN®

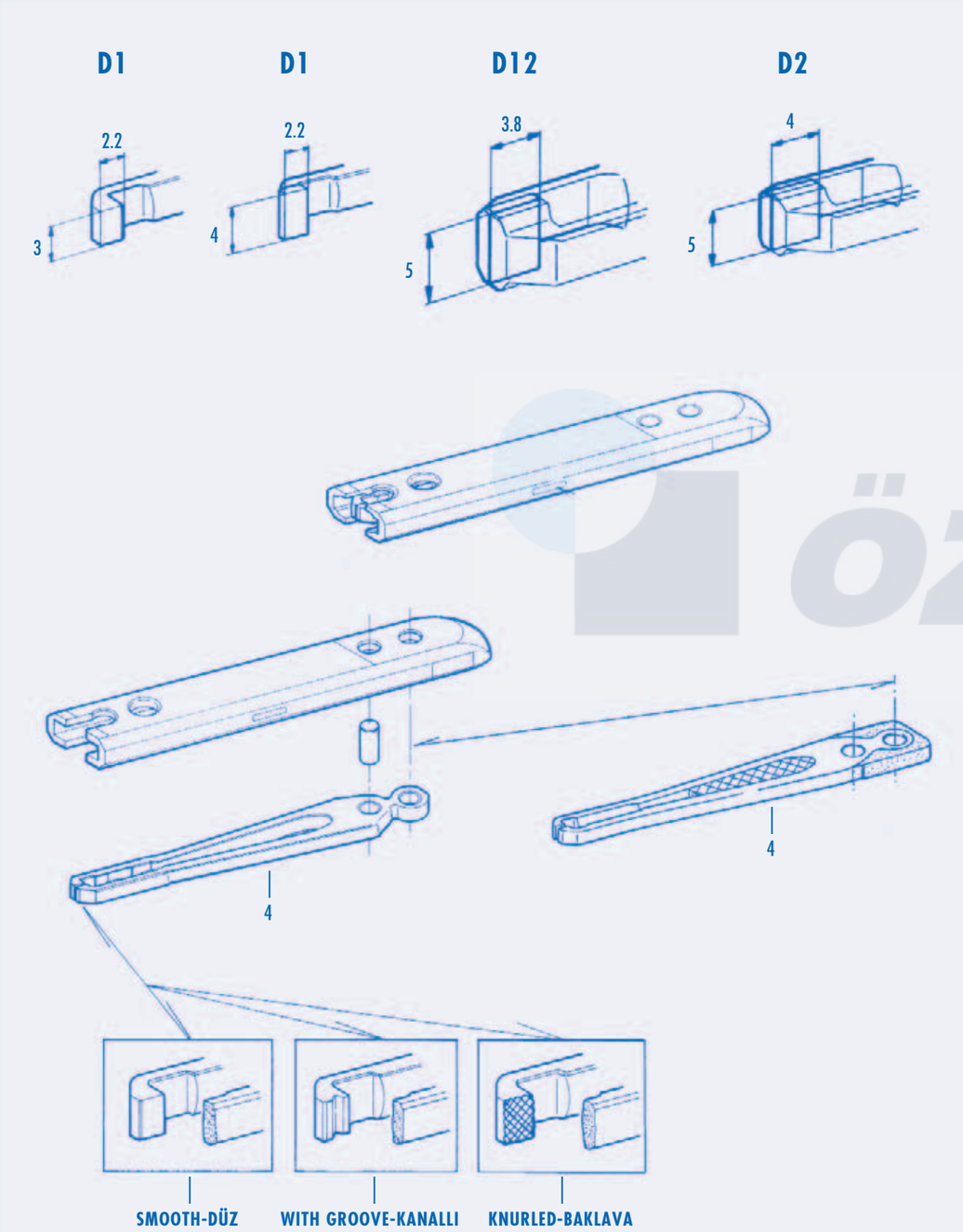

D1 MEKİK MAŞALARI 2,2 x 3 MM D1 PROJECTILE GRIPPERS 2,2 x 3 MM

POS	TMS No.	Articel Nr.	Parça Adı	Designation
4	127	911312167	PROJEKTİL MEKİK MAŞASI DÜZ	PROJECTILE GRIPPER 2,2x3 SMOOTH 1900 GR
4	128	911312168	PROJEKTİL MEKİK MAŞASI DÜZ	PROJECTILE GRIPPER 2,2x3 SMOOTH 2200 GR
4	129	G2232500D	PROJEKTİL MEKİK MAŞASI DÜZ	PROJECTILE GRIPPER 2,2x3 SMOOTH 2500 GR
4	130	911312148	PROJEKTİL MEKİK MAŞASI KANALLI	PROJECTILE GRIPPER 2,2x3 WITH GROOVE 2200GR
4	131	911312138	PROJEKTİL MEKİK MAŞASI KANALLI	PROJECTILE GRIPPER 2,2x3 WITH GROOVE 2500GR
4	132	911312149	PROJEKTİL MEKİK MAŞASI TESTERE	PROJECTILE GRIPPER 2,2x3 GROOVED 2500 GR
4	133	911312392	PROJEKTİL MEKİK MAŞASI TESTERE	PROJECTILE GRIPPER 2,2x3 GROOVED 2800 GR
4	134	911312213	PROJEKTİL MEKİK MAŞASI BAKLAVA UÇ	PROJECTILE GRIPPER LIGHT L/R KNURLED 2.2X3 25N/2500 GR, D1

D1 MEKİK MAŞALARI 2,2 x 4 MM D1 PROJECTILE GRIPPERS 2,2 x 4 MM

POS	TMS No.	Articel Nr.	Parça Adı	Designation
4	135	G2241900D	PROJEKTİL MEKİK MAŞASI DÜZ	PROJECTILE GRIPPER 2,2x4 SMOOTH 1900 GR
4	136	911312249	PROJEKTİL MEKİK MAŞASI DÜZ	PROJECTILE GRIPPER 2,2x4 SMOOTH 2200 GR
4	137	G2242500D	PROJEKTİL MEKİK MAŞASI DÜZ	PROJECTILE GRIPPER 2,2x4 SMOOTH 2500 GR
4	138	911312251	PROJEKTİL MEKİK MAŞASI KANALLI	PROJECTILE GRIPPER 2,2x4 WITH GROOVE 2200 GR
4	139	911312252	PROJEKTİL MEKİK MAŞASI KANALLI	PROJECTILE GRIPPER 2,2x4 WITH GROOVE 2500 GR
4	140	911312173	PROJEKTİL MEKİK MAŞASI TESTERE	PROJECTILE GRIPPER 2,2x4 GROOVED 2500 GR
4	141	G2242800T	PROJEKTİL MEKİK MAŞASI TESTERE	PROJECTILE GRIPPER 2,2x4 GROOVED 2800 GR
4	142	G2242500W	PROJEKTİL MEKİK MAŞASI W UÇ	PROJECTILE GRIPPER 2,2x4 W TIP 2500 GR
4	143	G2242800W	PROJEKTİL MEKİK MAŞASI W UÇ	PROJECTILE GRIPPER 2,2x4 W TIP 2800 GR
4	144	G2242200B	PROJEKTİL MEKİK MAŞASI BAKLAVA UÇ	PROJECTILE GRIPPER 2,2x4 KNURL 2200 GR
4	145	911312212	PROJEKTİL MEKİK MAŞASI BAKLAVA UÇ	PROJECTILE GRIPPER 2,2x4 L/R KNURLED 2500 GR
4	146	G2242800B	PROJEKTİL MEKİK MAŞASI BAKLAVA UÇ	PROJECTILE GRIPPER 2,2x4 KNURL 2800 GR

D12 MEKİK MAŞALARI 3,8 x 5 MM D12 PROJECTILE GRIPPERS 3,8 x 5 MM

POS	TMS No.	Articel Nr.	Parça Adı	Designation
4	147	911312219	PROJEKTİL MEKİK MAŞASI DÜZ	PROJECTILE GRIPPER 3,8x5 SMOOTH 2200 GR
4	148	G3852500D	PROJEKTİL MEKİK MAŞASI DÜZ	PROJECTILE GRIPPER 3,8x5 SMOOTH 2500 GR
4	149	911312306	PROJEKTİL MEKİK MAŞASI TESTERE	PROJECTILE GRIPPER 3,8x5 GROOVED 2500 GR
4	150	G3852800T	PROJEKTİL MEKİK MAŞASI TESTERE	PROJECTILE GRIPPER 3,8x5 GROOVED 2800 GR
4	151	G3853000T	PROJEKTİL MEKİK MAŞASI TESTERE	PROJECTILE GRIPPER 3,8x5 GROOVED 3000 GR
4	152	G3852500B	PROJEKTİL MEKİK MAŞASI BAKLAVA UÇ	PROJECTILE GRIPPER 3,8x5 KNURL 2500 GR
4	153	G3852800B	PROJEKTİL MEKİK MAŞASI BAKLAVA UÇ	PROJECTILE GRIPPER 3,8x5 KNURL 2800 GR
4	154	G3853000B	PROJEKTİL MEKİK MAŞASI BAKLAVA UÇ	PROJECTILE GRIPPER 3,8x5 KNURL 3000 GR

D2 MEKİK MAŞALARI 4 x 5 MM D2 PROJECTILE GRIPPERS 4 x 5 MM

POS	TMS No.	Articel Nr.	Parça Adı	Designation
4	155	911312155	PROJEKTİL MEKİK MAŞASI DÜZ	PROJECTILE GRIPPER 4x5 SMOOTH 2200 GR
4	156	G4502800T	PROJEKTİL MEKİK MAŞASI TESTERE	PROJECTILE GRIPPER 4x5 GROOVED 2800 GR
4	157	G4503000T	PROJEKTİL MEKİK MAŞASI TESTERE	PROJECTILE GRIPPER 4x5 GROOVED 3000 GR

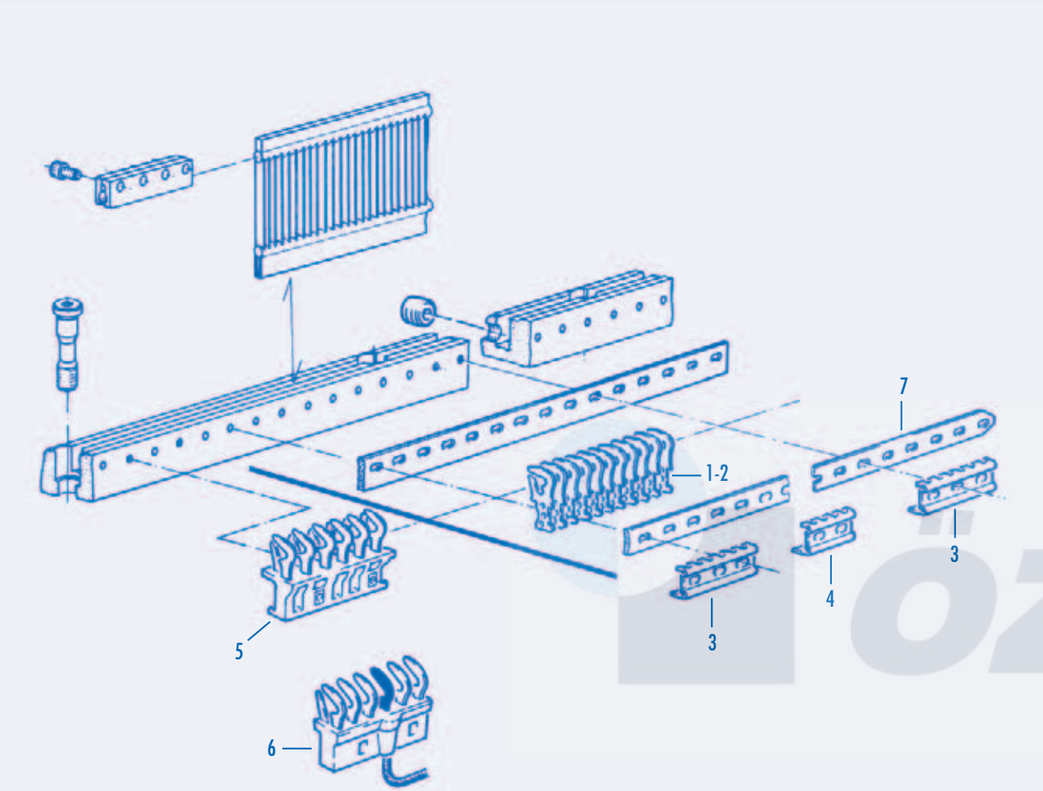

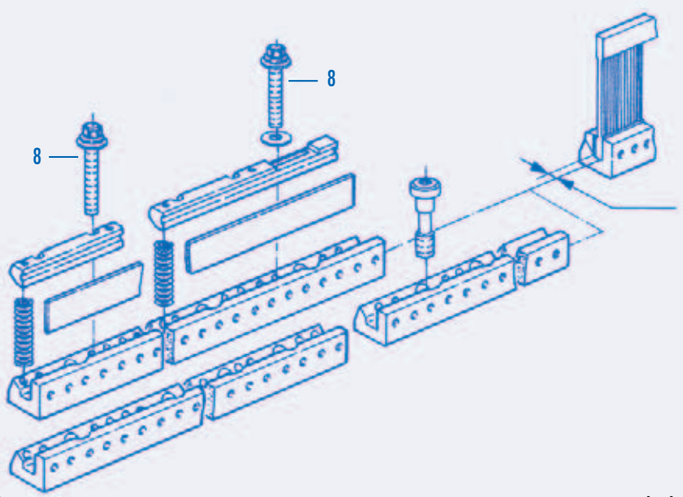

MEKİK REHBERLERİ GUIDE TOOTH UNIT

POS	TMS No.	Articel Nr.	Parça Adı	Designation
1	201	911123337	MEKİK REHBERİ D1	GUIDE TOOTH D1
2	202	911123732	MEKİK REHBERİ D2	GUIDE TOOTH D2
3	203	911123307	REHBER KAPAK UZUN	GUIDE COMB LONG L=56.6
4	204	911123308	REHBER KAPAK KISA	GUIDE COMB SHORT L=37.08
5	205	911323622	BLOK REHBER 6'LI D1	GUIDE TOOTH BLOCK 6/6 D1
6	206	911323623	BLOK REHBER 4'LÜ D1	GUIDE TOOTH BLOCK 4/4 D1
7	207	911323211	MEKİK REHBER ŞERİDİ GENİŞ 73'' / MB190	STEEL BAND LOWER 73'' / MB190
7	208	911123667	MEKİK REHBER ŞERİDİ DAR 130'' / MB330	GUIDE TOOTH ATTACHMENT BAND 130'' / MB330
7	209	911223656	MEKİK REHBER ŞERİDİ GENİŞ 130'' / MB330	STEEL BAND LOWER 130'' / MB330
7	210	911323283	MEKİK REHBER ŞERİDİ GENİŞ 143'' / MB360	STEEL BAND LOWER 143'' / MB360
7	211	911323284	MEKİK REHBER ŞERİDİ İNCE 143'' / MB360	GUIDE TOOTH ATTACHMENT BAND 143'' / MB360
7	212	911123570	MEKİK REHBER ŞERİDİ GENİŞ 213'' / MB539	GUIDE TOOTH ATTACHMENT BAND 213'' / MB539
7	213	911123571	MEKİK REHBER ŞERİDİ DAR 213'' / MB540	GUIDE TOOTH ATTACHMENT BAND 213'' / MB540
8	214	911323813	TARAK TUTUCU CİVATA	SPECIAL SCREW M5X30-12.9, KOPF 8MM TORX, E6

ÖZARSAN®

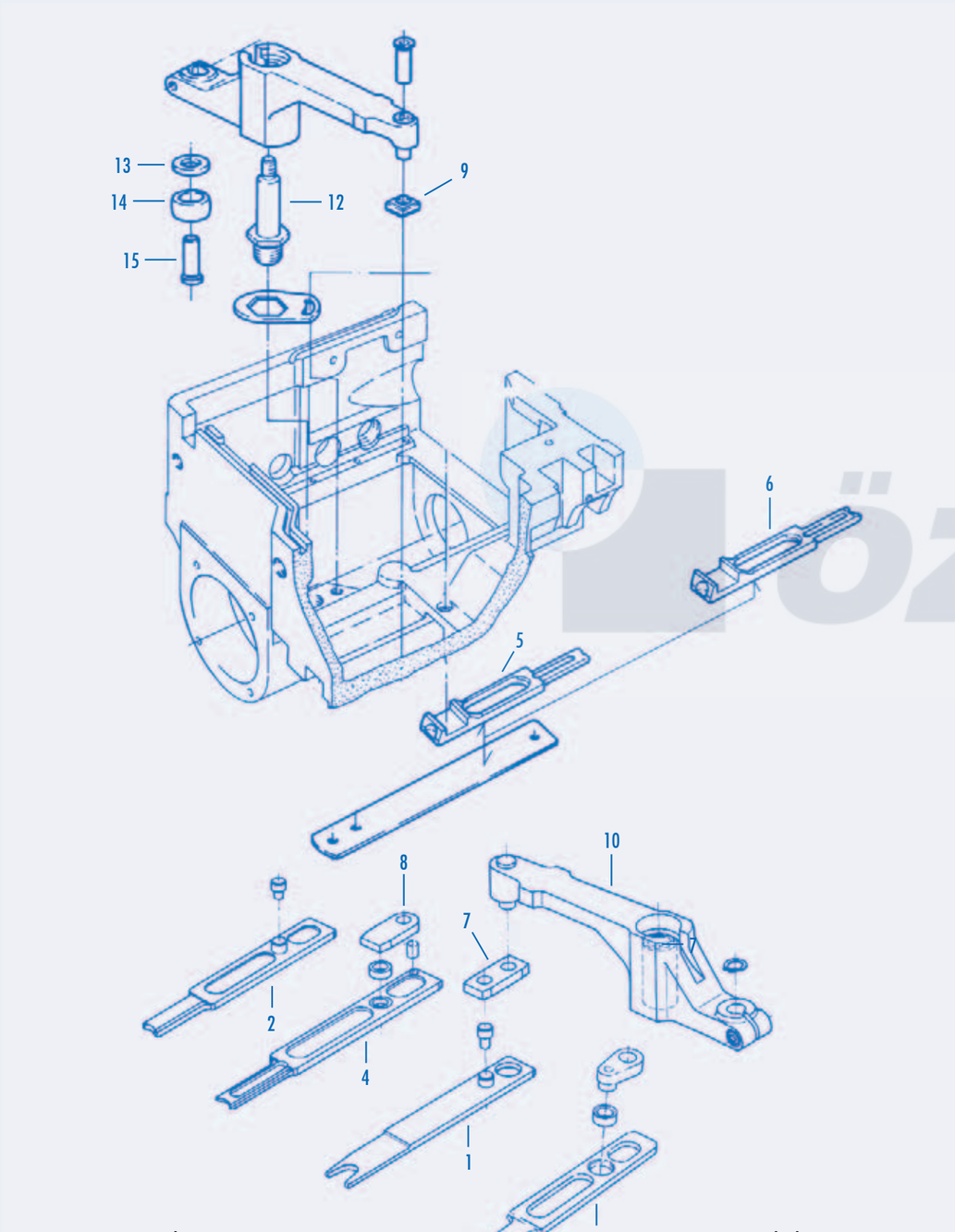

MEKİK GERİ SÜRÜCÜ GRUBU PROJECTILE RETURNES

POS	TMS No.	Articel Nr.	Parça Adı	Designation
1	301	912526008	MEKİK GERİ SÜRÜCÜ TW 11 D1	PROJECTILE RETURNER D1 TW11
2	302	911826006	MEKİK GERİ SÜRÜCÜ PU, D2	PROJECTILE RETURNER PU, D2
3	303	911826008	MEKİK GERİ SÜRÜCÜ PU, D1	PROJECTILE RETURNER 164X25/14.3 D1
4	304	911826021	MEKİK GERİ SÜRÜCÜ PU, D1, L=164, HEAVY	PROJECTILE RETURNER 164X25/12 D1 PU
5	305	911326141	MEKİK GERİ SÜRÜCÜ PU, D1, D12	PROJECTILE RETURNER P7100, D1, D12
5	306	911326156	MEKİK GERİ SÜRÜCÜ P7100, D1	PROJECTILE RETURNER P, D1, D12
6	307	911326142	MEKİK GERİ SÜRÜCÜ D2	PROJECTILE RETURNER D2
6	308	911326157	MEKİK GERİ SÜRÜCÜ P7100, D2	PROJECTILE RETURNER P, D2
7	309	911126103	MEKİK GERİ SÜRÜCÜ MAFSALI TW11	LINK TW 11. D1, D2
8	310	911326057	GERİ SÜRÜCÜ MAFSALI PU	LINK PU
9	311	911326125	MEKİK GERİ SÜRÜCÜ P7100, D2	SLIDE BLOCK P7100, D1, 20X7.5
9	312	911326127	MEKİK GERİ SÜRÜCÜ P7100, D2 HEAVY	SLIDE BLOCK P7100, D2, 20X10.5
10	313	911826001	MEKİK GERİ SÜRÜCÜ HAREKET KOLU D=16	RETURN SLIDE-LEVER D1/D2 D=16
11	314	911826012	MEKİK GERİ SÜRÜCÜ HAREKET KOLU D=18	RETURN SLIDE-ROLLER LEVER D1, K2 D=18
12	315	911319819	YATAK SAPLAMASI	PROJECTILE FEEDER AXEL M24x1,5 D=18
13	316	911200236	ROLE MAKARASI	DISC, ROLLER
14	317	911300015	ROLE	ROLLER 15/24.98X11.8 911319843
15	318	912526011	ROLE MİLİ	ROLLER BOLT 12/14X44

ÖZARSAN®

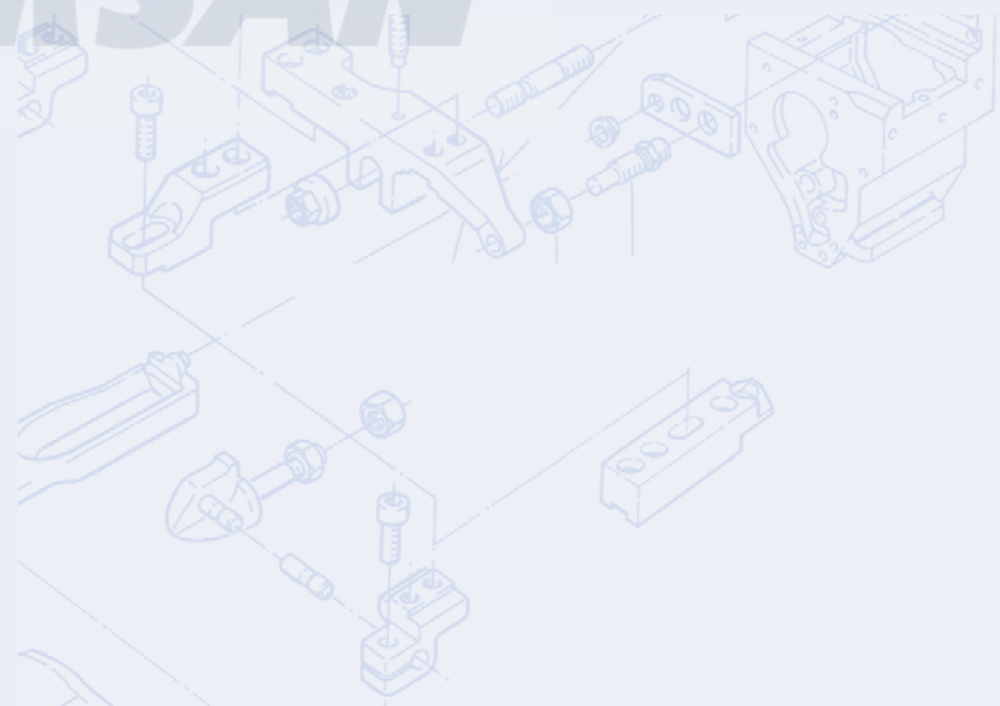

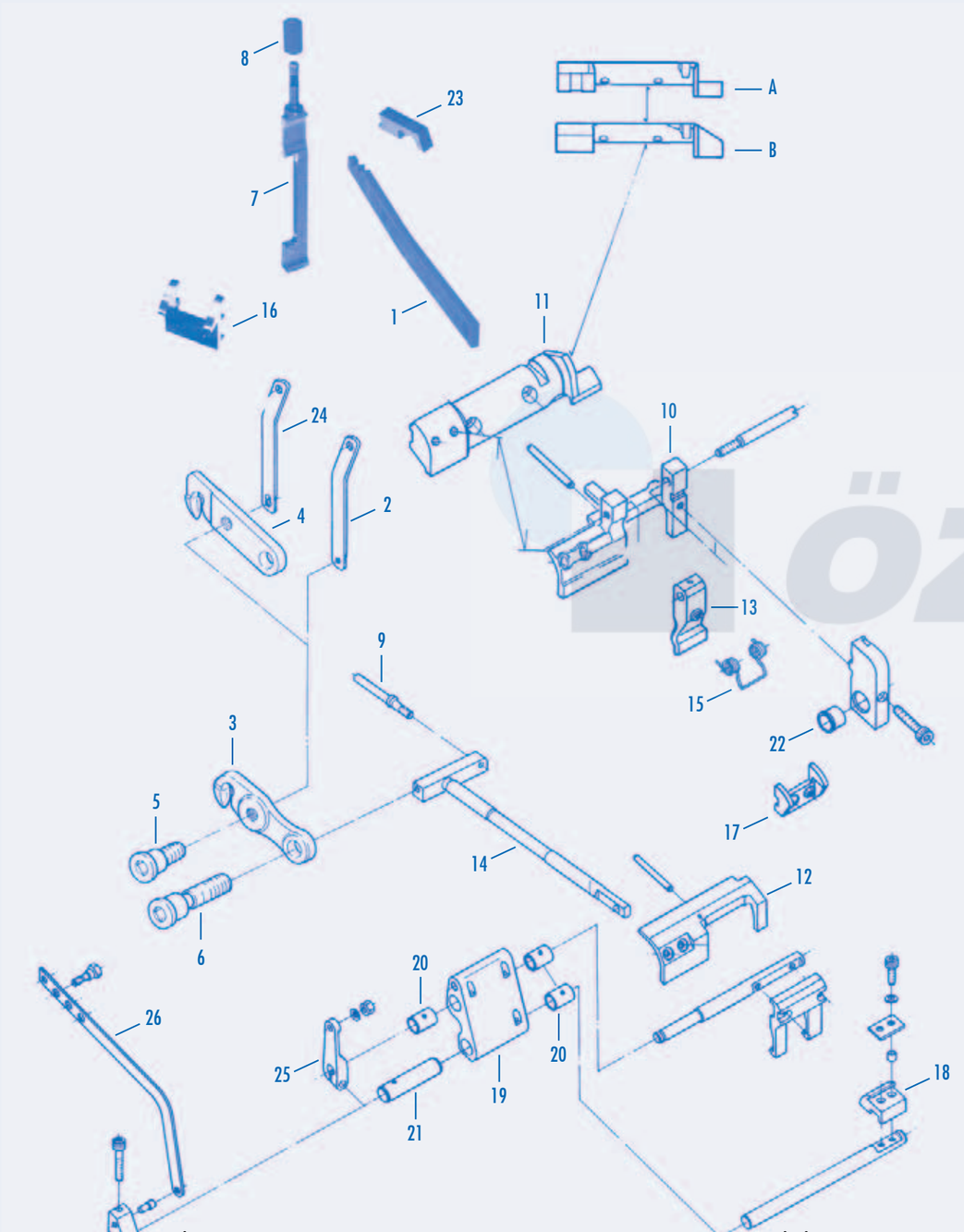

POS	TMS No.	Articel Nr.	Parça Adı	Designation
1	401	911128120	KANCA KOLU	HOOKED LINK
2	402	911129158	HAREKET KOLU	LINK, ROD D1
3	403	911629006	MEKİK AÇICI P7100, D1 911.129.165	FAS-OPENER FAS, D1 911.129.165
4	404	911129181	MEKİK AÇICI D2 911.329.112	FAS OPENER D2 911.329.112
4	405	911629008	MEKİK AÇICI P7100, D12, D2 740.261.000	FAS-OPENER FAS, D1, D12 910.001.213 740.261.000
5	406	911229131	MEKİK AÇICI ÖZEL VİDASI M5x0.5 KISA	SPECIAL SCREW M5x0.5
6	407	911329032	MEKİK AÇICI ÖZEL VİDASI M5x21 UZUN	SPECIAL SCREW M5x21 LONG
7	408	911128134	MEKİK YOKLAYICI D1	PROJECTILE FEELER D1
7	409	911128136	MEKİK YOKLAYICI D2	PROJECTILE FEELER D2
8	410	911228127	YOKLAMA YAYI	DETECTOR SPRING Ø7.4x22
9	411	911129146	MEKİK İTİCİ MİLİ D1, D12	BOLT D1, D12
9	412	911129178	MEKİK İTİCİ MİL D2	BOLT D2
10	413	911125129	MEKİK DÜŞÜRME PARÇASI DIŞ (ÇEKİÇ YATAĞI)	RECEIVING BOX OUTER PART D1/D12 911.325.167
10	414	911325158	MEKİK DÜŞÜRME PARÇASI DIŞ (ÇEKİÇ YATAĞI) PİMLİ	RECEIVING BOX OUTER PART D1, D12
11	415	911325131	MEKİK DÜŞÜRME PARÇASI İÇ	RECEIVING BOX INNER PART D1
12	416	911125406	MEKİK DÜŞÜRME PARÇASI DIŞ (ÇEKİÇ YATAĞI) D2	RECEIVING BOX OUTER PART D2/K2
13	417	911830004	MANDAL	EXPELLER RATCHET D1, D12 911130161 - 912 310 002
14	418	911329044	FA AÇICI T KOL D1	EXPELLER ROD D1
14	419	911329046	FA AÇICI T KOL D2	EXPELLER ROD D2
15	420	911230147	ÇEKİÇ YAYI	SPRING
16	421	911330011	MEKİK DÜŞÜRÜCÜ ÇEKİÇ	EXPELLER FORK PU
17	422	911330069	MEKİK DÜŞÜRÜCÜ ÇEKİÇ PLASTİK 911330034	EXPELLER FORK P7100
18	423	911830001	MEKİK DÜŞÜRÜCÜ ÇEKİÇ PLASTİK	EXPELLER FORK D2
19	424	912530021	DESTEK YATAĞI	SUPPORT D2
20	425	911230116	BURÇ 15/18X20	BUSH 15/18X20
21	426	912130182	BURÇ 15/18X54 D2, K2	BUSH 15/18X54 D2, K2
22	427	911130149	DESTEK YATAĞI BURCU	BUSH D1, D12
23	428	911128107	KARŞILAYICI KIZAK	SLIDE
24	429	911129179	HAREKET KOLU	ROD FAS
25	430	911130176	KOL	LEVER D2
26	431	911130157	KOL	ROD 911 330 026

ÖZAKSAN®

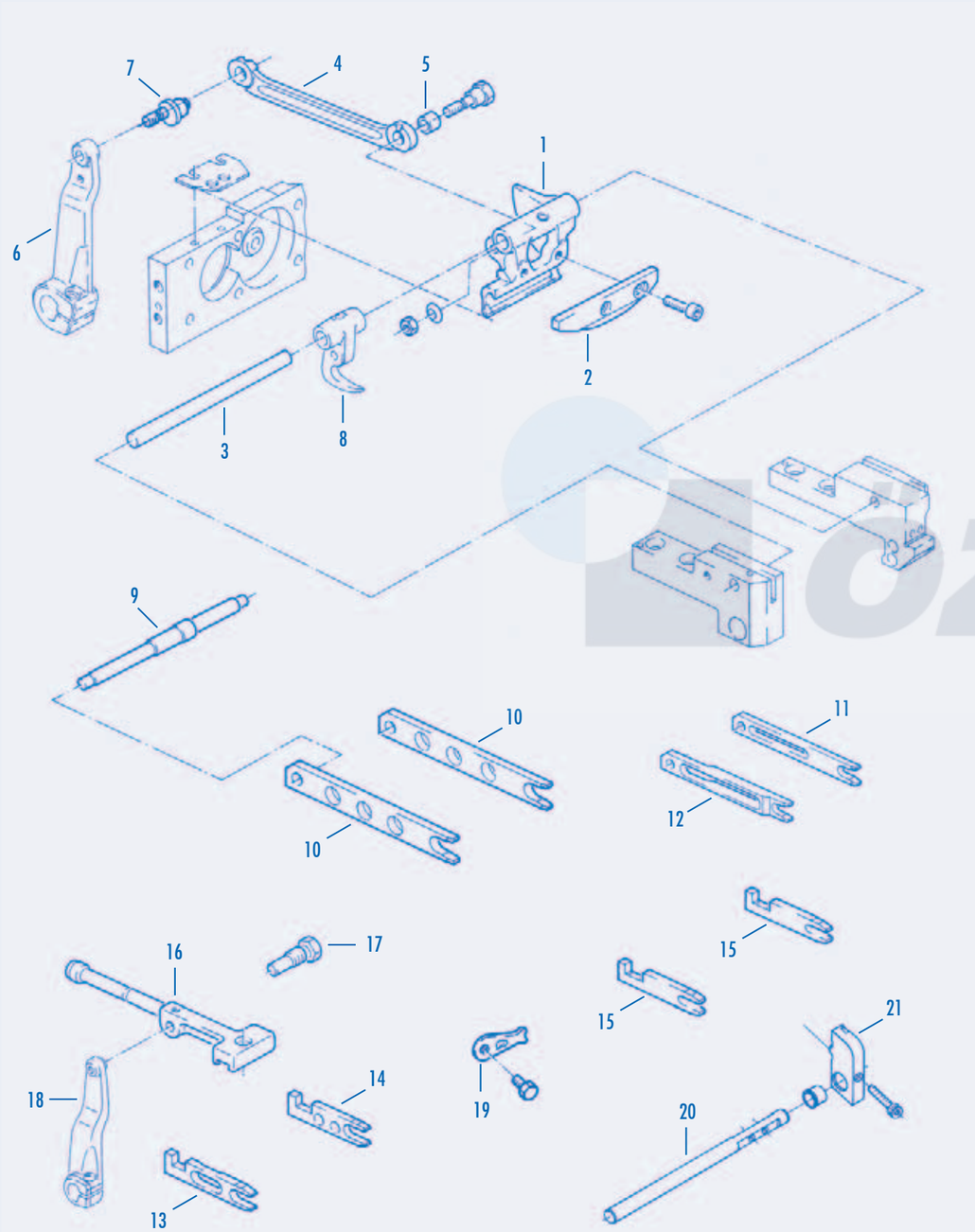

MEKİK KALDIRICI KEPÇE, SU MEKİK AÇICI PROJECTILE LIFTER AND OPENER

POS	TMS No.	Articel Nr.	Parça Adı	Designation
1	501	911117146	MEKİK KALDIRICI KEPÇE D1, D12	PROJECTILE LIFTER D1, D12 911.317.188-911817054
1	502	911817053	MEKİK KALDIRICI KEPÇE D2, K2	PROJECTILE LIFTER D2, K2 911.317.053-911.817.051
1	503	911817058	MEKİK KALDIRICI KEPÇE D1, D12	PROJECTILE-LIFTER D1, D12
1	504	911817063	MEKİK KALDIRICI KEPÇE D2, P7150 741.374.000	PROJECTILE LIFTER D2 P7150 741.374.000
2	505	911317057	KEPÇE KAPAĞI D1 5,75 MM	PROJECTILE LIFTER UPPER PART ES, 1, D12 / MS, 1-1, 2, 4, D1, D12- 5,75 MM
2	506	911317055	KEPÇE KAPAĞI D1 4,75 MM	PROJECTILE LIFTER UPPER PART ES, D1
3	507	911117136	MEKİK KALDIRICI MİL	AXLE 9X114, M5 1-1, 2, 4, D1 911.317.105
4	508	911117177	MEKİK KALDIRICI BAĞLANTI KOLU	ROD WITH BORES D=9/11 MM
4	509	911118103	MEKİK AÇICI BAĞLANTI KOLU	BAR D1 911.118.117
5	510	911200258	BAĞLANTI KOLU BURCU	BUSH D=9x7 MM
6	511	912517012	KEPÇE ANA HAREKET KOLU PU	LEVER
7	512	911118124	BAĞLANTI KOLU İÇİN EKSANTRİK VİDA	ECCENTRIC AXLE
8	513	911318002	SOL MEKİK AÇICI D1, D12 P7100 GAGA	PROJECTILE OPENER D1, D12 SU P7100
8	514	911318003	SOL MEKİK AÇICI D2 P7100 GAGA	PROJECTILE OPENER D2, SU P7100
8	515	740400000	SOL MEKİK AÇICI D1 P7150 12 MM	PROJECTILE OPENER D1, SU P7150 12 MM
8	516	740923000	SOL MEKİK AÇICI D2 P7150 12 MM	PROJECTILE OPENER D2, SU P7150 12 MM
9	517	911319117	BESLEYİCİ AÇICI HAREKET MİLİ	WEFT CARRIER FEEDER DRIVE AXLE 8/9.5/10/12X138
10	518	911319847	BESLEYİCİ AÇICI MS D1 911319064-910.001.182	PROJECTILE FEEDER OPENER 2, 4, 6, MS, D1
11	519	911319841	BESLEYİCİ AÇICI ÇOK RENK D12 ÖN	PROJECTILE FEEDER OPENER FRONT, REAR 2, 4, 6, D12, D2
12	520	911319839	BESLEYİCİ AÇICI ÇOK RENK D12 ARKA	PROJECTILE FEEDER OPENER REAR MS, 1-1, 2, 4, D12, D2
13	521	911119306	BESLEYİCİ AÇICI TEK RENK D12-D2	PROJECTILE FEEDER OPENER FRONT ES, 1, D12, D2
13	522	911319803	BESLEYİCİ AÇICI TEK RENK D12-D2	PROJECTILE FEEDER OPENER FRONT 1, D12, D2
14	523	911319773	BESLEYİCİ AÇICI TEKRENK D1 910.001.209	PROJECTILE FEEDER OPENER ES, D1 910.001.209
14	524	911319224	BESLEYİCİ AÇICI TEK RENK D12-D2	PROJECTILE FEEDER OPENER REAR ES, 1, D12, D2 911319804
15	525	911119254	BESLEYİCİ AÇICI ÇOK RENK	PROJECTILE FEEDER OPENER MS, D1
15	526	911119227	BESLEYİCİ AÇICI TEK RENK	PROJECTILE FEEDER OPENER ES, D1
16	527	911119128	BAĞLANTI KOLU	ROD ES, 1, D1, D12, D2
17	528	911119285	BAĞLANTI KOLU CİVATASI	SPECIAL SCREW 8.0/G1/8'' X36, SW13
18	529	911119283	HAREKET KOLU	PROJECTILE FEEDER-OPENER LEVER ES1
19	530	911416077	TAMPON YATAK KANCASI	FLAT SPRING
20	531	911130154	MİL	SHAFT 15X186 D1, D12
21	532	911825007	DESTEK PLAKASI	SUPPORT PLATE

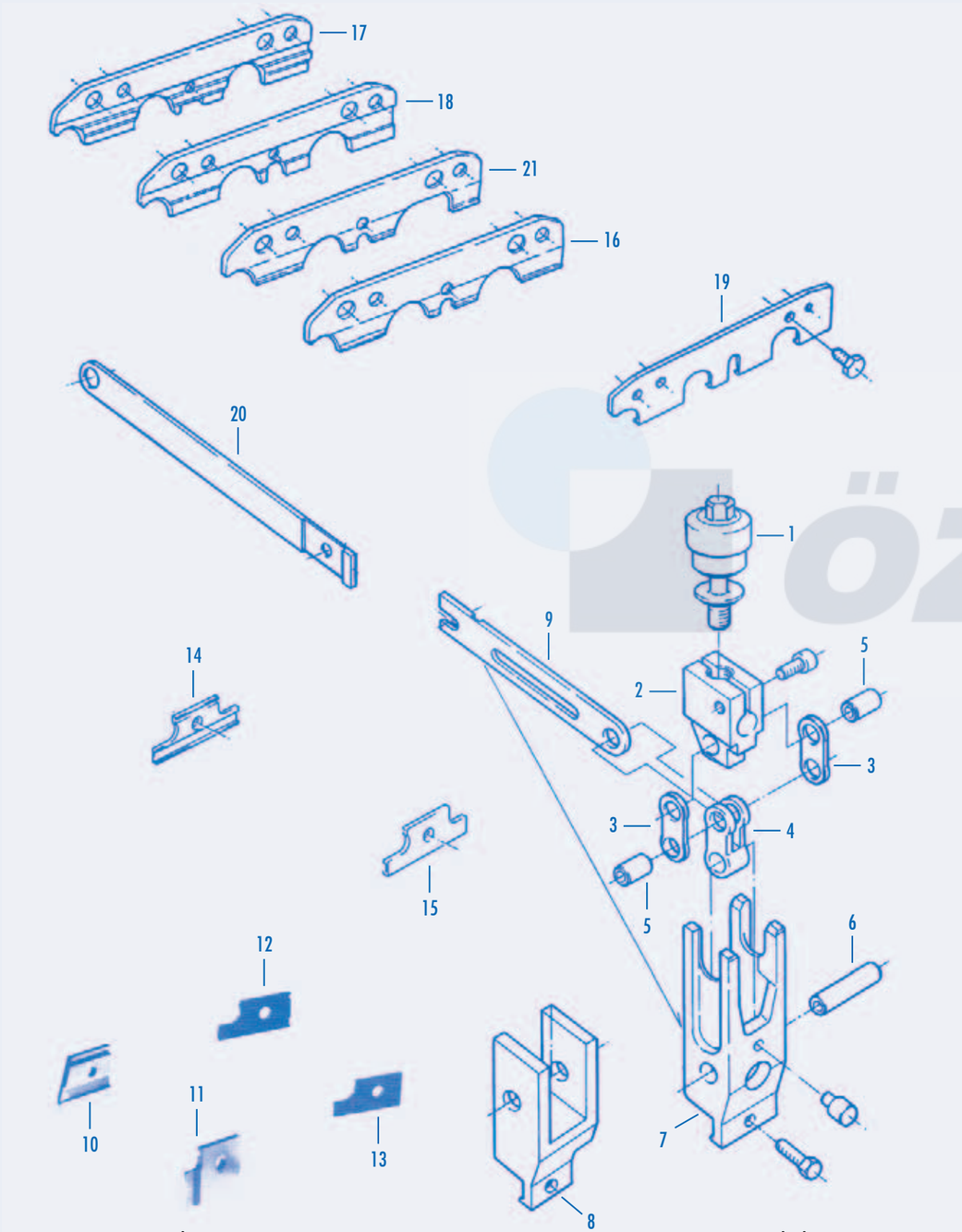

POS	TMS No.	Articel Nr.	Parça Adı	Designation
1	601	911127251	MEKİK FREN BAŞLIĞI G1/8"	THREADED PIN G1/8" -- 911127151
1	602	911827016	MEKİK FREN BAŞLIĞI M12x0.5 SOL	THREADED PIN M12x0.5 LINKS
1	603	911127186	MEKİK FREN BAŞLIĞI M10x0.5	THREADED PIN M10x0.5
2	604	911127115	FREN BAŞLIK TAKOZU G1/8"	THREADED BLOCK G1/8"
2	605	911327184	FREN BAŞLIK TAKOZU M12x0.5 SOL	THREADED BLOCK M12x0.5 LINKS
2	606	911127182	FREN BAŞLIK TAKOZU M10x0.5	THREADED BLOCK M10x0.5
3	607	911127155	MAFSAL	LINK 911 327 335
4	608	911127111	U MAFSAL	U FORKED LINK 911 327 227
5	609	911227112	PİM 8x20 MM 10x20 MM	BOLT D 8x20 MM 10x20 MM
6	610	911227114	PİM 8x31.9 MM	SMOOTH BOLT D 8x31.9 MM
7	611	911827019	FREN ÜNİTESİ ÖN GÖVDESİ	FRONT HOLDER BRAKE
7	612	911827003	FREN ÜNİTESİ ÖN GÖVDESİ D1	FRONT HOLDER BRAKE D1
8	613	911127118	FREN ÜNİTESİ ARKA GÖVDESİ	REAR HOLDER BRAKE
8	614	911327306	FREN ÜNİTESİ ARKA GÖVDESİ	REAR HOLDER BRAKE
9	615	911127127	FREN HAREKET MAFSALI	ROD
9	616	911327284	FREN HAREKET MAFSALI	ROD-BAR
10	617	911327013	ÖN FREN TUT. PLAKA, D1	FRONT SIDE PLATE KS, PU, D1
11	618	911327014	ÖN FREN TUT. PLAKA, D1, WS	FRONT SIDE PLATE D2, WS
12	619	911127166	ÖN FREN TUT. PLAKA, D1	FRONT SIDE PLATE KS, D1
13	620	911127167	ÖN FREN TUT. PLAKA, D1	FRONT SIDE PLATE WS, D1
14	621	911327351	ÖN FREN TUT. PLAKA PU, D1	FRONT SIDE PLATE PU, KS, D1
15	622	911327352	ÖN FREN TUT. PLAKA WS, PU, D1	FRONT SIDE PLATE WS, PU, D1
16	623	911327672	FREN KAPAĞI D1, D12 L=107.3	SIDE PLATE L=107.3 D1, D12, WS
16	624	911327607	FREN KAPAK WS D1	SIDE PLATE L=112.8 D1, WS
17	625	911327696	FREN KAPAK WS D2	SIDE PLATE L=107.3 D2, WS
18	626	911327654	FREN KAPAĞI D2, L=107.3	SIDE PLATE L=107.3 D2, WS
18	627	740395000	FREN KAPAK P7150 D1, D12	SIDE PLATE P7150 D1, D12
19	628	911327653	FREN KAPAĞI D2	SIDE PLATE D2, KS
19	629	911327671	FREN KAPAĞI D1, D12	SIDE PLATE D1, D12, KS
19	630	911327606	FREN KAPAK KS, D1	SIDE PLATE KS, D1
19	631	911327695	FREN KAPAK KS, D2	SIDE PLATE KS, D2
20	632	911327222	FREN HAREKET KOLU	ROD
21	633	911327794	FREN KAPAK	SIDE PLATE L=1073 P, F, FZV D1, D12, D2

ÖZARSAN®

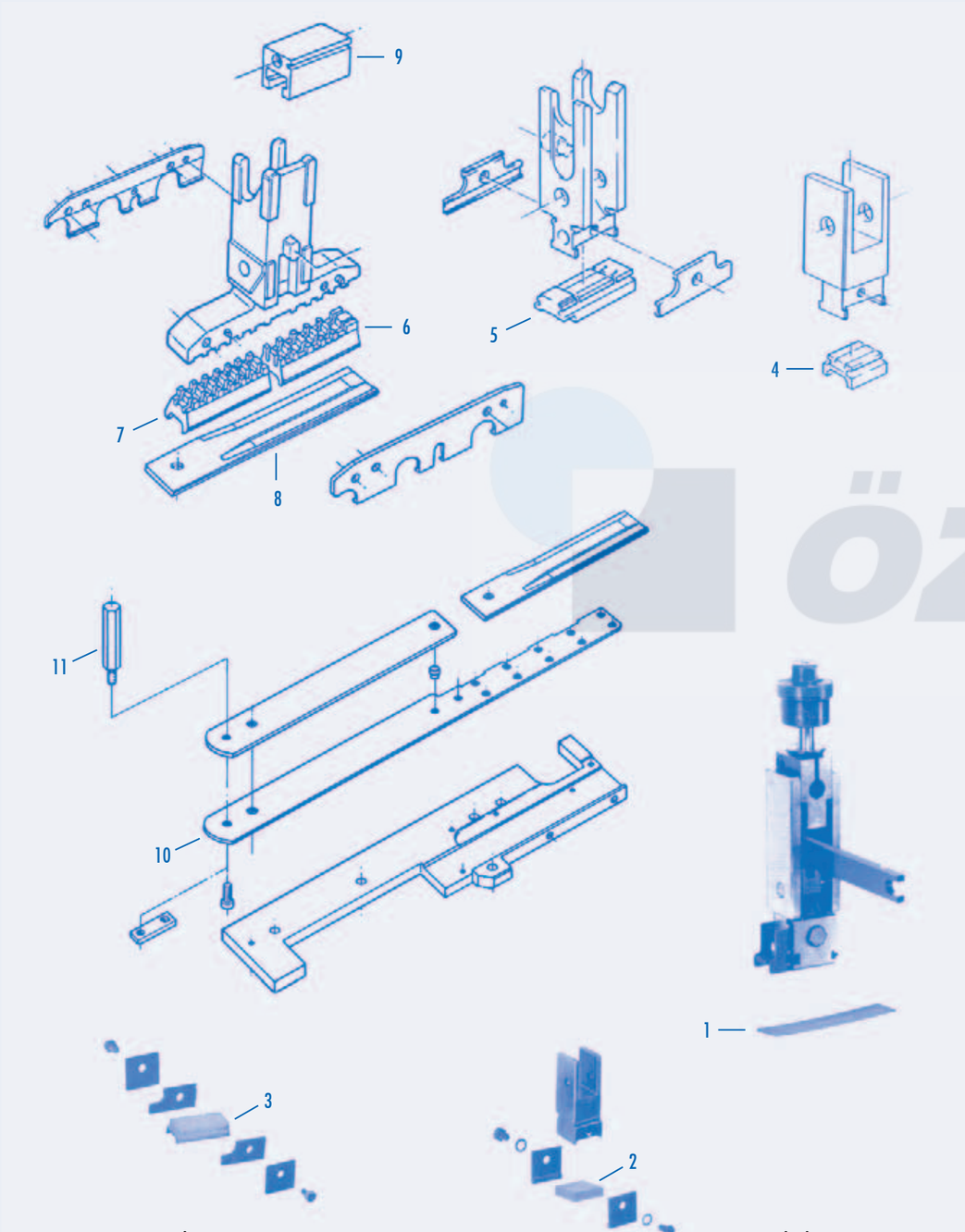

POS	TMS No.	Articel Nr.	Parça Adı	Designation
1	701	911127172	ALT FREN PLS, DÜZ	LOWER BRAKE LINING D1
2	702	911127170	ÜST ARKA FREN TW11	UPPER REAR BRAKE TW11
3	703	911127175	ÜST ÖN FREN TW11	FRONT BRAKE TW11
4	704	911327271	ÜST ARKA FREN D1	UPPER REAR BRAKE LINING D1
5	705	911327353	ÜST ÖN FREN PU	FRONT BRAKE PU 911327691
6	706	270006748	ÜST ÖN FREN 7300	UPPER, FRONT BRAKE LINING
6	707	911327718	ÖN FREN P7100 L=42.4 D1, D12, NBR74	BRAKE LINING UPPER FRONT L=42.4 D1, D12, NBR74
6	708	911327693	ÜST ÖN FREN P7100 D2	BRAKE LINING UPPER FRONT D2
6	709	911327676	ÜST ÖN FREN P7100 D1, D12	FRONT BRAKE P7100 D1, D12
7	710	270006749	ÜST ARKA FREN 7300	UPPER, REAR BRAKE LINING
7	711	740397000	ARKA FREN P7100	UPPER, REAR BRAKE LINING BLUE L=55.9 D1, D12, HNBR 420027-05
7	712	911327694	ÜST ARKA FREN P7100 D2	BRAKE LINING UPPER REAR D2
7	713	911327677	ÜST ARKA FREN P7100 D1, D12	BRAKE LINING UPPER REAR D1, D12, P7100
8	714	270006747	ALT FREN P7300	LOWER BRAKE LINING
8	715	911327675	ALT FREN PLS, P7100 D1, D12	LOWER BRAKE P7100 8pin 270006747
8	716	740396000	ALT FREN P7100 D12, 8 PİN	LOWER BRAKE LINING BLUE L=134.2 D1, D12, D2, HNBR 420027-05
8	717	911327003	ALT FREN PLS PU	LOWER BRAKE LINING PU
8	718	911327698	ALT FREN PLS 8PIN D1	LOWER BRAKE LINING 8PIN D1
9	719	911327793	FREN TAKOZU	WEDGE PIECE
10	720	911825027	ALT FREN SACI 10 PİMLİ	SLIDE D1
10	721	911825034	ALT FREN SACI 8 PİMLİ	SLIDE D2/D12
11	722	911325037	BAĞLANTI CİVATASI	HANDLE

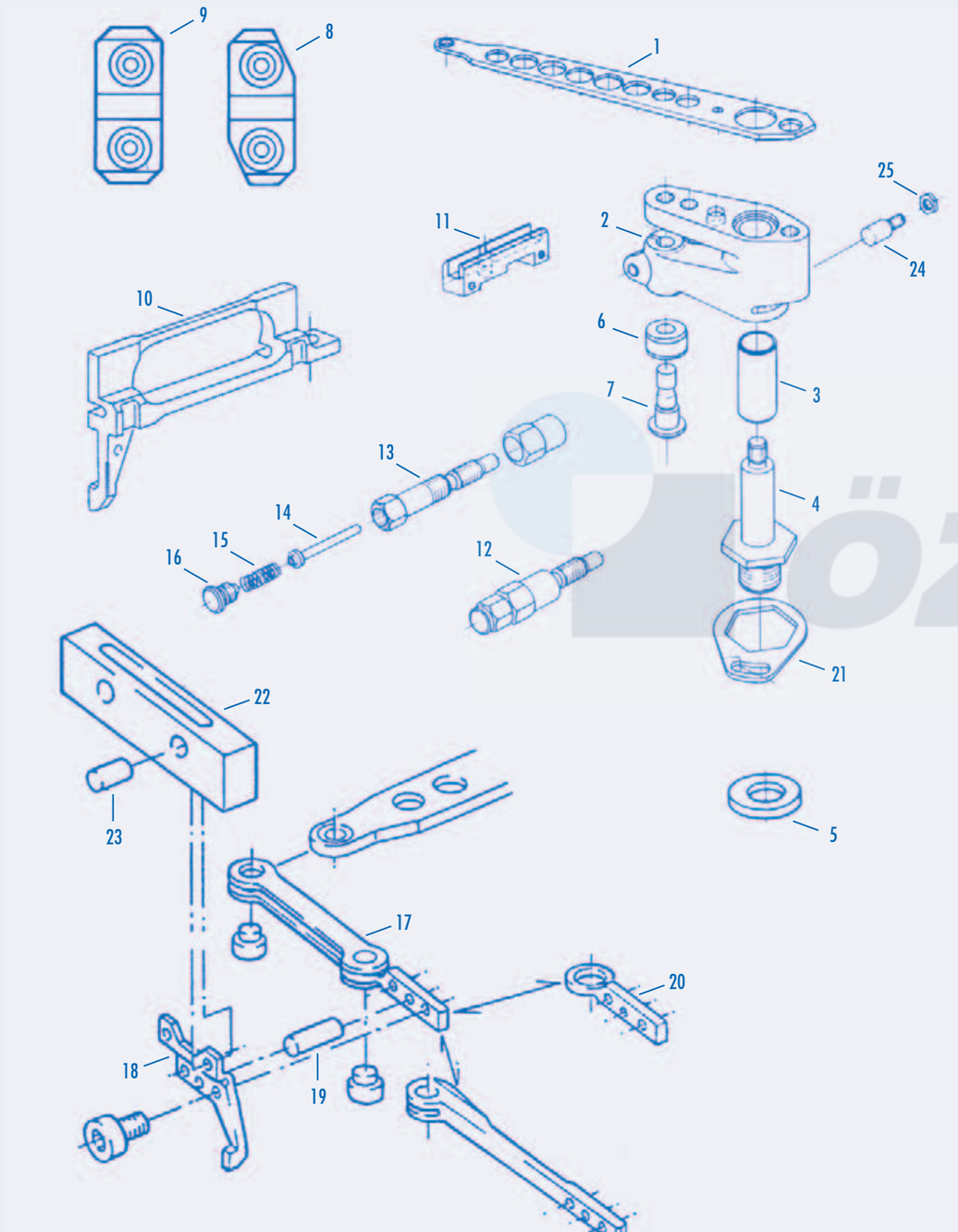

ATKI GETİRİCİ ve HAREKET GRUBU"KURS KOLU" PROJECTILE FEEDER DRIVE

POS	TMS No.	Articel Nr.	Parça Adı	Designation
1	801	911819101	KURS KOLU L=283 MM D1	PROJECTILE FEEDER LEVER L=283 MM D1
1	802	911819102	KURS KOLU L=284.5 MM D2 911819103	PROJECTILE FEEDER LEVER L=284.5 MM D2 911819103
1	803	911819122	KURS KOLU L=286.7 MM D1, D2 Ø9 911319168	PROJECTILE FEEDER LEVER L=286.7 MM D1,D2 Ø9 PU 911319168
1	804	911819123	KURS KOLU L=286.2, 9/11 T, 85'' -213'' / MB220-540	PROJECTILE FEEDER LEVER L=286.2, 9/11 T, 85'' -213'' / MB220-540
1	805	911819103	KURS KOLU L=286.7 MM D2	RH-LEVERD2 L=286.7 MM D2, FOR HARD FİBRE
1	806	911819277	KURS KOLU L=282.5 MM	PROJECTILE FEEDER LEVER L=282.5 MM
1	807	911819146	KURS KOLU L=285.4 MM	PROJECTILE FEEDER LEVER L=285.4 MM
1	808	911819125	KURS KOLU L=287.2 MM	PROJECTILE FEEDER LEVER L=287.2 MM
1	809	911819089	KURS KOLU L=280.9 MM	PROJECTILE FEEDER LEVER L=280.9 MM
1	810	740275000	KURS KOLU L=286.2 D1, D12, TS	LEVER L=286.2 D1, D12, TS
1	811	911319477	KURS KOLU L=286.2 1-1, 2, 4, SL150, GS	PROJECTILE FEEDER LEVER L=286.2 1-1, 2, 4, SL150, GS
1	812	911819108	KURS KOLU L=287.2, 10/13 D1, D12, D2, 911319302	PROJECTILE FEEDER LEVER L=287.2, 10/13 D1, D12, D2, 911319302
2	813	911819093	KURS KOLU BAĞLANTI YATAĞI	PROJECTILE FEEDER ROLLER LEVER D15.91
2	814	911819094	KURS KOLU BAĞLANTI YATAĞI	PROJECTILE FEEDER ROLLER LEVER D18
2	815	911819251	KURS KOLU BAĞLANTI YATAĞI	PROJECTILE FEEDER ROLLER LEVER D25
2	816	911819197	KURS KOLU BAĞLANTI YATAĞI	PROJECTILE FEEDER ROLLER LEVER D23
3	817	911719002	YAY BURCU D22/18X40.3 MM	BEARING BUSH PU D22/18X40.3 MM 911719005
4	818	911319275	YATAK SAPLAMASI PU	PROJECTILE FEEDER AXLE M24X1.5, D=18
5	819	911200236	ROLE MAKARASI	ROLLER DISC
6	820	911100477	ROLE D=25	ROLLER 15/24.98X11.8 911319843
7	821	911819044	ROLE MİLİ EKSANTRİĞİ N 0.5	ROLLER BOLT N 0.5
7	822	912518001	ROLE MİLİ EKSANTRİĞİ N 1	ROLLER BOLT 12/15X42.5 D2, K2
8	823	911119222	KURS KOLU MAFSALI TW11	PROJECTILE FEEDER LINK 1-1, 2, 4, D1, D12, D2
8	824	911319301	KURS KOLU MAFSALI TEK RENK D=10	PROJECTILE FEEDER LINK D=10 ES, 1
9	825	911319431	KURS KOLU MAFSALI TEK RENK D=9	PROJECTILE FEEDER LINK D=9 ES, 1
10	826	912119215	TAŞIYICI KIZAK ÇOK RENK	PROJECTILE FEEDER SLIDING PIECE MS 911719004
11	827	911119134	TAŞIYICI KIZAK TEK RENK	PROJECTILE FEEDER SLIDING PIECE ES
12	828	911819048	RH DAMPER KOMPLE	PROJECTILE FEEDER STOP DAMPER
13	829	911319159	DAMPER KOVANI	STOP PIN M12X84.5, SW17
14	830	911319078	ÖZEL PİM	PIN 5.5/10.2X55.4
15	831	911319594	BASKI YAYI	PRESSURE SPRING 6.6/9.8X29
16	832	911319079	ÖZEL VİDA	SPECIAL SCREW M12X1X17
17	833	741087000	TAŞIYICI KIZAK MAFSAL UZUN D1, D12, TS	SET DRIVER 1-1, 2, 4, 6, D1, D12, TS
18	834	740249000	TAŞIYICI KIZAK D1, D12, TS	SET DRIVER 1-1, 2, 4, 6, D1, D12, TS
19	835	921791500	ÖZEL PİM	PRECISION CYLINDRICAL PIN 4X12-60HRC
20	836	911319872	MAFSAL ADAPTÖRÜ D1, D12, K2, RH	ADAPTER 1-1, 2, 4, D1, D12, K2, RH
21	837	911326037	KİLİTLEME PLAKASI	SAFETY PLATE SW 36
21	838	911219120	KİLİTLEME PLAKASI	SAFETY PLATE SW 32
22	839	911319832	KARBON YATAK	SLIDING NUT 16X10X75 1-1, 2, 4, D1, D12, K2, TS
23	840	911319445	KARBON YATAK PİMİ	BOLT 6.1X9.6 1-1, 2, D1, D12, K2
24	841	911119302	KURS KOLU DAYANAĞI	STUD M8X0.75X27
25	842	911131119	ÖZEL SOMUN M8X0.75	SPECIAL NUT M8X0.75

ÖZARMAN®

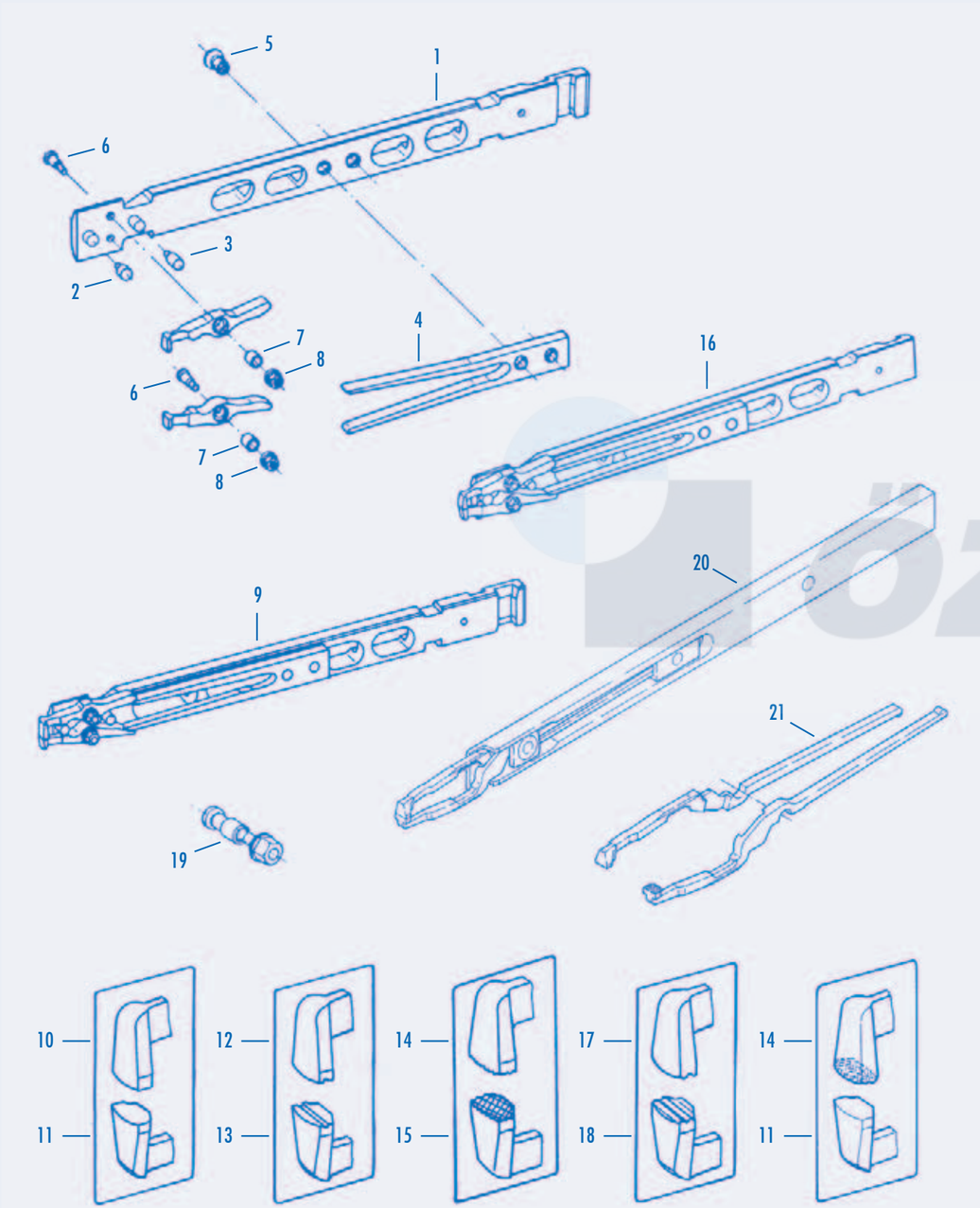

POS	TMS No.	Articel Nr.	Parça Adı	Designation
1	901	911819057	ATKI BESLEYİCİ GÖVDE ÇOK RENK D1	PROJECTILE FEEDER RH-BAR MS, D1
2	902	911219233	ÇENE DAYAMA PİMİ	STOP RIVET 2.5/4.5X4.1
3	903	911319009	ÇENE DAYAMA PİMİ UZUN	STOP RIVET LONG 2.5/4.0X5.9
4	904	911319285	ATKI BESLEYİCİ ÇENE YAYI	FEEDER GRIPPER SPRING L=11
5	905	911219183	ÇENE YAYI BAĞLANTI VİDASI	CENTERING SCREW M5X0.5X4.8, SW2.5
6	906	911319238	ÇENE CİVATASI	SPECIAL SCREW M2.6X0.35, L=6.8 RH
7	907	911319247	ÇENE BURCU	HARD METAL BUSH 2.8/4 X2.56
8	908	911319239	ÇENE SOMUNU	SPECIAL NUT M2.6X0.35X1.95, SW
9	909	911819201	ATKI BESLEYİCİ KOMPLE DÜZ D1, 911.819.236	PROJECTILE FEEDER SMOOTH 1.5X3 D1 911.819.236
9	910	911819202	ATKI BESLEYİCİ KOMPLE KANALLI D1, 911819234	PROJECTILE FEEDER WITH GROOVE 1.5X3 D1 911819234 - 911819245
9	911	911819239	ATKI BESLEYİCİ KOMPLE TESTERE D1	PROJECTILE FEEDER LEFT/RIGHT KNURLED 1.5X3 1-1, 2, 4, D1
10	912	911319753	ATKI BESLEYİCİ ÜST ÇENE DÜZ AĞ. D2, D12	UPPER GRIPPER SMOOTH MS, 1-1, 2, 4, D12, D2
10	913	911319287	ATKI BESLEYİCİ ÜST ÇENE DÜZ AĞ.	UPPER GRIPPER SMOOTH MS, D1
11	914	911319752	ATKI BESLEYİCİ ALT ÇENE DÜZ AĞ. D2, D12	LOWER GRIPPER SMOOTH MS, 1-1, 2, 4, D12, D2
11	915	911319286	ATKI BESLEYİCİ ALT ÇENE DÜZ AĞ.	LOWER GRIPPER SMOOTH MS, D1
12	916	911319289	ATKI BESLEYİCİ ÜST ÇENE KANALLI	UPPER GRIPPER WITH GROOVE MS, D1
13	917	911319288	ATKI BESLEYİCİ ALT ÇENE KANALLI	LOWER GRIPPER WITH GROOVE D1
14	918	911319474	ÜST ÇENE TESTERE AĞIZ D2, D12	UPPER GRIPPER LEFT/RIGHT KNURLED MS, 1-1, 2, 4, D12, D2 911.319.759
14	919	911319792	ÜST ÇENE BAKLAVA AĞIZ	UPPER GRIPPER LEFT/RIGHT KNURLED MS, D1
15	920	911319475	ALT ÇENE TESTERE AĞIZ D2, D12	LOWER GRIPPER LEFT/RIGHT KNURLED MS, 1-1, 2, 4, D12, D2 911.319.758
15	921	911319793	ALT ÇENE BAKLAVA AĞIZ	LOWER GRIPPER LEFT/RIGHT KNURLED MS, D1
16	922	911819336	ATKI BESLEYİCİ KOMPLE D12, D2	PROJECTILE FEEDER LEFT/RIGHT KNURLED 3X3.7 D12, D2
16	923	911819037	ATKI BESLEYİCİ KOMPLE DÜZ D2	PROJECTILE FEEDER SMOOTH 3X3.7 MW2, ZSD2, ZSM2, SSD, D2
16	924	911819145	ATKI BESLEYİCİ KOMPLE TES.AĞIZ D2, D12, 911.819.367	PROJECTILE FEEDER LEFT/RIGHT KNURLED 3X3.7 MS, D12, D2
17	925	911319325	ÜST ÇENE KANALLI AĞIZ D2, D12	UPPER GRIPPER GROOVED 3.7X3 MS, 1-1, 2, 4, D12, D2 911.319.777
18	926	911319324	ALT ÇENE KANALLI AĞIZ D2, D12	LOWER GRIPPER GROOVED 3.7X3 MS, 1-1,2, 4, D12, D2
19	927	911819124	ÇENE CİVATA TAKIMI	SPECIAL SCREW M2.6X0.35, L=6.8 RH, WITH BUSH COMPLETE
20	928	270007890	ATKI BESLEYİCİ KOMPLE	PROJECTILE FEEDER SMOOTH LEFT/RIGHT KNURLED D12, HP
21	929	270007019	ATKI BESLEYİCİ ÇENE	GRIPPER PAIR SMOOTH KNURLED D12, HP

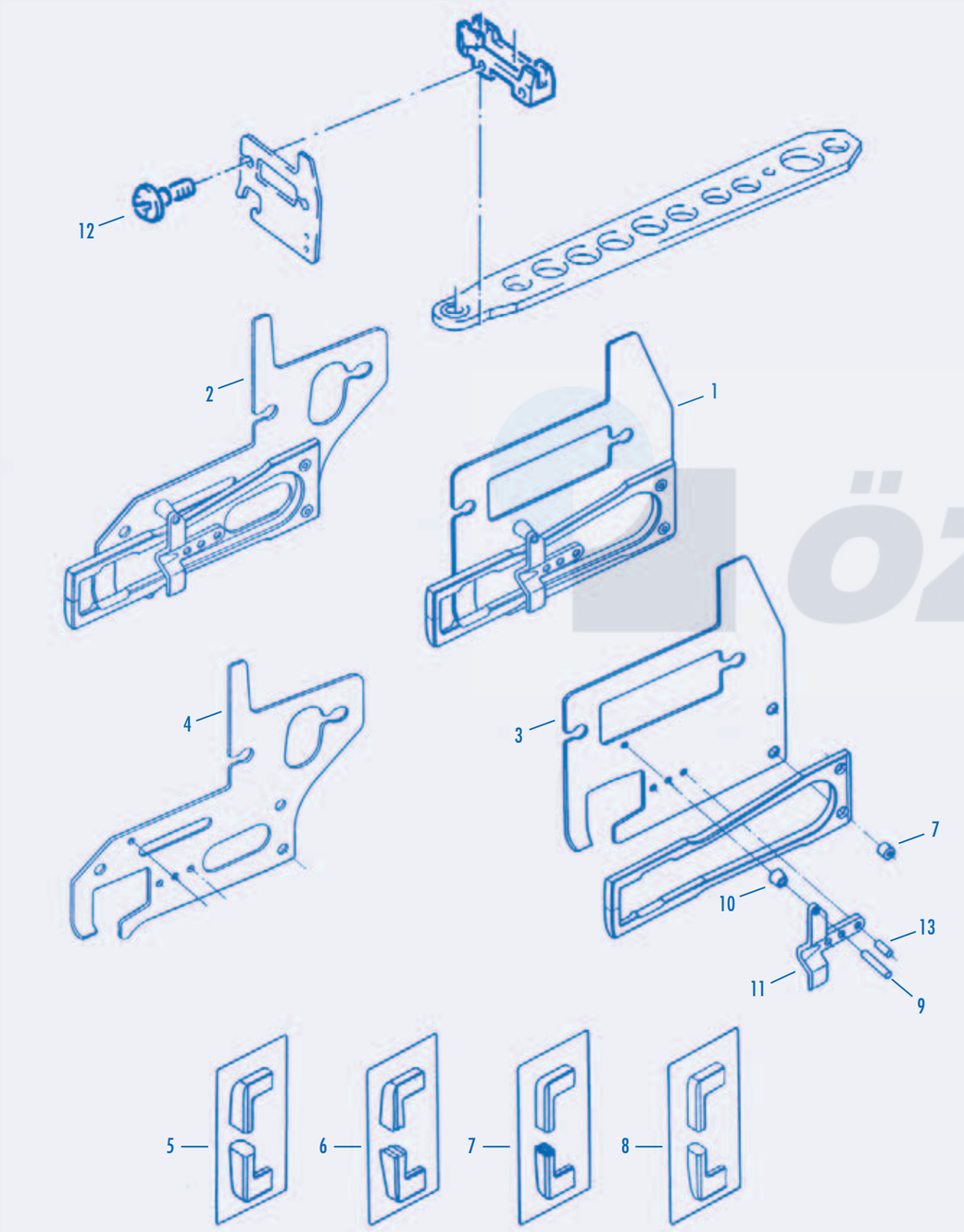

ATKI BESLEYİCİ TEK RENK D1, D2, D12 PROJECTILE FEEDER, ES, D1, D2, D12

POS	TMS No.	Articel Nr.	Parça Adı	Designation
1	1001	911819062	ATKI BESLEYİCİ KOMPLE DÜZ AĞIZ PU, D1	PROJECTILE FEEDER SMOOTH 2.1X3 ES, D1
1	1002	911819068	ATKI BESLEYİCİ KOMPLE TESTERE AĞIZ PU, D1	PROJECTILE FEEDER GROOVED 2.1X3 1, D1, K2
1	1003	911819156	ATKI BESLEYİCİ KOMPLE TIRTILLI AĞIZ PU, D1	PROJECTILE FEEDER LEFT/RIGHT KNURLED 2.1X3 ES, D1
1	1004	911819071	ATKI BESLEYİCİ KOMP. DÜZ AĞIZ, PU, D2 911.819.267	PROJECTILE FEEDER SMOOTH 3X3.85 1, D12, D2
1	1005	911819078	ATKI BESLEYİCİ KOMP. TIRTILLI AĞIZ, PU, D2	PROJECTILE FEEDER LEFT/RIGHT KNURLED 3X3.85 ES, D12, D2
2	1006	911819157	ATKI BESLEYİCİ KOMPLE DÜZ AĞIZ P7100, D1	PROJECTILE FEEDER SMOOTH 2.1X3 ES, D1 COMPLETE P7100
2	1007	911819241	ATKI BESLEYİCİ KOMPLE TIRTILLI AĞIZ P7100, D1	PROJECTILE FEEDER LEFT/RIGHT KNURLED 2.1X3 ES, D1
2	1008	911819347	ATKI BESLEYİCİ KOMPLE DÜZ AĞIZ P7100, D2	PROJECTILE FEEDER SMOOTH 3.85X3 1, D12, D2
2	1009	911819348	ATKI BESLEYİCİ KOMPLE TIRTILLI AĞIZ P7100, D12, D2	PROJECTILE FEEDER LEFT/RIGHT KNURLED 3.85X3 1, D12, D2
3	1010	911119245	ATKI GETİRİCİ PLAKA TEK RENK	PROJECTILE FEEDER PLATE ES
3	1011	911119307	ATKI GETİRİCİ PLAKA TEK RENK D2	PROJECTILE FEEDER PLATE D2
4	1012	911319329	ATKI GETİRİCİ PLAKA TEK RENK D1	PROJECTILE FEEDER PLATE D1
4	1013	911319776	ATKI GETİRİCİ PLAKA TEK RENK D2, D12	PROJECTILE FEEDER PLATE 1, D12, D2
5	1014	911319108	TEK RENK ÇENE DÜZ AĞIZ D1	PROJECTILE FEEDER GRIPP. SMOOTH ES, D1
6	1015	911319252	TEK RENK ÇENE TESTERE D1	PROJECTILE FEEDER GRIPP. GROOVED ES, D1, K2
6	1016	911319253	TEK RENK ÇENE TESTERE D2 911319501	PROJECTILE FEEDER GRIPPER LEFT/RIGHT KNURLED 3.85X3 1, D2
6	1017	911319796	TEK RENK ÇENE TESTERE D2, D12 911319502	PROJECTILE FEEDER GRIPPER LEFT/RIGHT KNURLED 3.85X3 1, D12, D2, T
7	1018	911319365	TEK RENK ÇENE TIRTILLI D1	PROJECTILE FEEDER GRIPPER LEFT/RIGHT KNURLED ES, D1
7	1019	911119135	ÇENE PERÇİNİ	RIVET
8	1020	911319658	TEK RENK ÇENE DÜZ AĞIZ D12, D2	PROJECTILE FEEDER GRIPPER SMOOTH 3.85X3 1, D12, D2
9	1021	911319406	KONİK PİM PERÇİNİ	RIVET 1.8X10.2
10	1022	911119199	ÇENE DAYAMA KONİK PİMİ	INTERMEDIATE RING
11	1023	911119173	ÇENE BAĞLANTI PABUCU	PROJECTILE FEEDER GUIDE PIECE
12	1024	911219220	ÇENE BAĞLANTI VİDASI	SPECIAL SCREW M5X0.5X17
13	1025	911219136	ÇENE PABUÇ PERÇİNİ	SPECIAL RIVET D1

ÖZARSAN

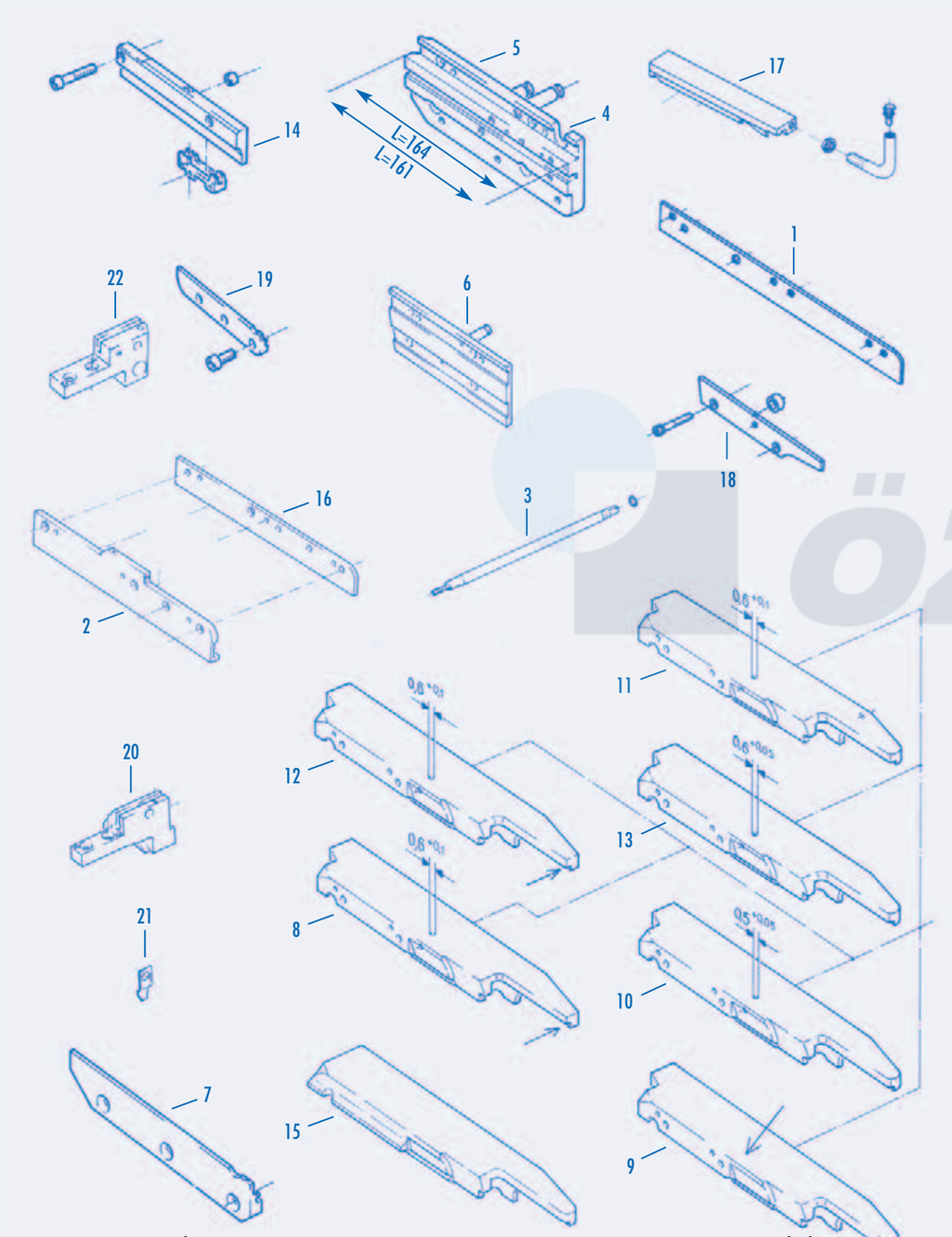

POS	TMS No.	Articel Nr.	Parça Adı	Designation
1	1101	911316128	RENK TAŞIYICI KIZAK ARKA RAY	PROJECTILE FEEDER GUIDE RAIL REAR MS, D1, D2 911 116 151
2	1102	911316402	RENK TAŞIYICI KIZAK ÖN RAY-PU UST KIZAK	SET GUIDE RAIL FRONT / REAR
3	1103	911116232	KIZAK BAĞLANTI SAPLAMASI 911216112	SPECIAL SCREW M6 L=293 MM 911216112
4	1104	911416058	MERKEZLEME PLAKASI P7100	CENTERING RAIL L=161 1-1, 2, 4, D1, D12, D2, P7100
5	1105	911416164	MERKEZLEME PLAKASI	CENTERING RAIL L=164 1-1, 2, 4, D1, D12, D2, V91
6	1106	911716009	MERKEZLEME PLAKASI	CENTERING PLATE AIR CURTAIN MS
7	1107	740915000	TAKA ALT PLAKA D2 P7150	PICKING GUIDE RAIL L=173.5 D1, D12, D2 P7150
8	1108	911816118	TAKE ÜST KIZAK ÇOK RENK P7100	UPPER GUIDE RAIL FOR ADDITIONAL LUBRICATING L=213.5 D1, D12
9	1109	911416188	TAKE ÜST KIZAK Ç.R. P7100L=213.D1, D12, 911.816.123	UPPER GUIDE FOR CADENCE LUBRICATION L=213.D1, D12, 911.816.123
10	1110	911416255	TAKE ÜST KIZAK ÇOK RENK P7100 D1 911.816.122	UPPER GUIDE RAIL L=213.5 1-1, 2, 4, D1, D12, GS
11	1111	911316915	TAKE ÜST KIZAK ÇOK RENK P7100	UPPER GUIDE RAIL L=210.5 1-1, 2, 4, D1
12	1112	911316834	TAKE ÜST KIZAK ÇOK RENK P7100 ÇOK RENK D2	UPPER GUIDE RAIL MS, D2
13	1113	742246000	TAKE ÜST KIZAK ÇOK RENK P7100 D2	UPPER GUIDE RAIL FOR ADDITIONAL LUBRICATING 2Q, 4, 6, D2
13	1114	740739000	TAKE ÜST KIZAK P7150 D1, D12	UPPER GUIDE RAIL D1, D12
13	1115	740954000	TAKE ÜST KIZAK D2	UPPER GUIDE RAIL D2
14	1116	911416055	TAŞIYICI KIZAK RAYI TEK RENK 911416146	PROJ. FEEDER-GUIDE RAIL REAR D1, D12, D2, V91
15	1117	911316172	ÜST KIZAK ÇOK RENK	SET GUIDE RAIL UPPER MS, D1, D12
16	1118	911316444	ÜST KIZAK KAPAK	PROJECTILE FEEDER GUIDE RAIL REAR 1-1, 2, 4
17	1119	911116161	ÜST KIZAK TEK RENK	UPPER GUIDE RAIL FOR ADDITIONAL LUBRICATING
18	1120	911316268	TAKE ALT KIZAK 911116194	SL GUIDE RAIL 911116194
19	1121	911316907	TAKE ALT KIZAK	PICKING GUIDE RAIL L=161 1, 1-1, 2, D1, D2
20	1122	911316324	ÖN BLOK	FRONT PICKING BLOCK
21	1123	911316236	SABİT YAY	FLAT SPRING L=40.6
22	1124	740925000	SU ARKA BLOK	REAR PICKING BLOCK 1, D1

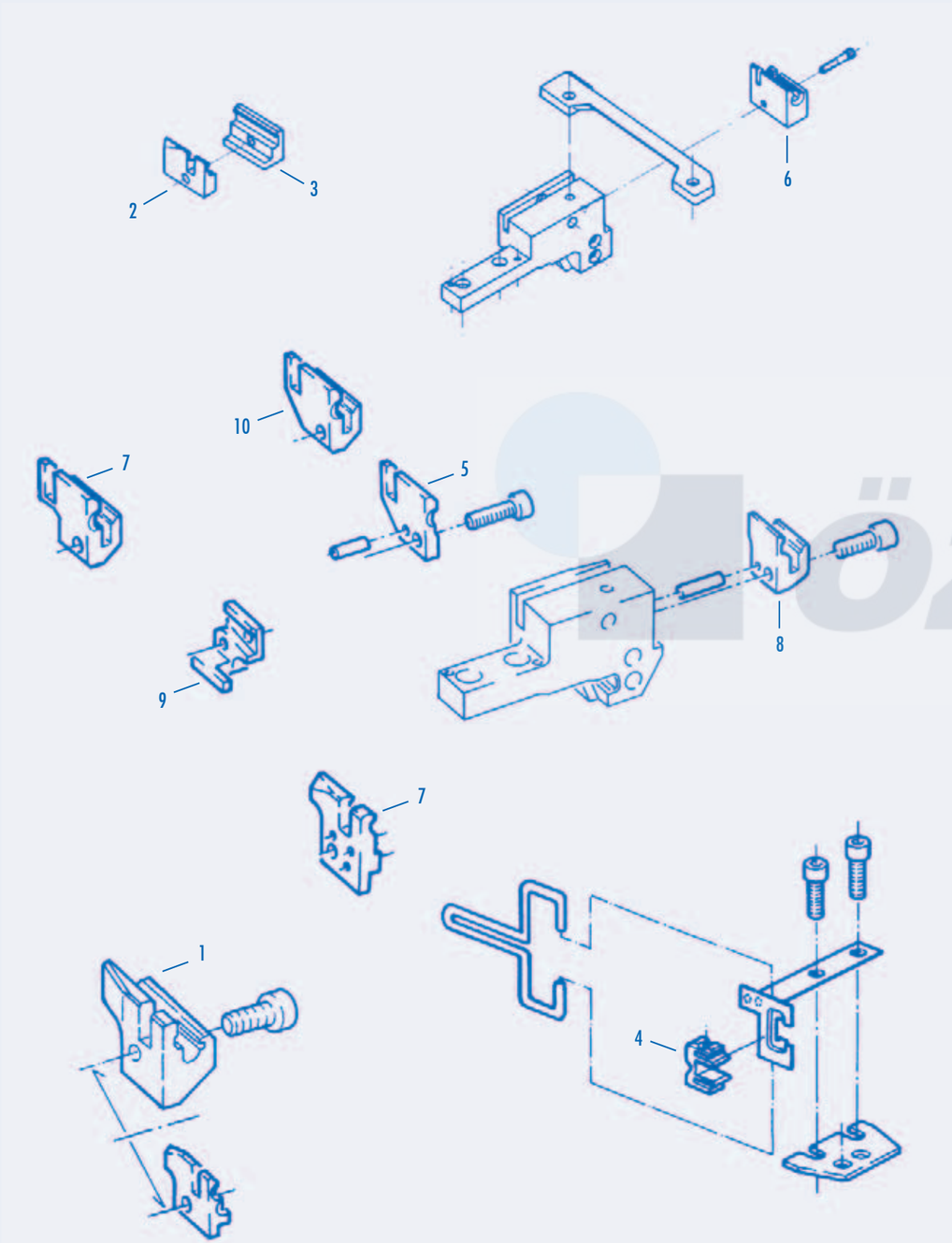

POS	TMS No.	Articel Nr.	Parça Adı	Designation
1	1201	911616053	MEKİK İSTİKAMET TAKOZU MS İÇ KISA	FRONT GUIDE INSERT MS, D1, D12
2	1202	911316528	MEKİK İSTİKAMET TAKOZU MS DIŞ	FRONT GUIDE INSERT MS, D1, P7100
3	1203	911116164	MEKİK İSTİKAMET TAKOZU DIŞ	FRONT GUIDE INSERT D1
4	1204	911316803	MEKİK İSTİKAMET TAKOZU MS DIŞ UZUN	PROJECTILE END POSITION BRAKE 1, 2, 4, D1, D12
4	1205	911316806	MEKİK İSTİKAMET TAKOZU D2, P7100	PROJECTILE END POSITION BRAKE 1, 2, 4, D2
5	1206	911416075	MEKİK İSTİKAMET TAKOZU D2, P7100	PROJECTILE GUIDE INSERT MS, D2, P7100
6	1207	911116162	MONOBLOK M. İSTİKAMET TAKOZU	GUIDE BLOCK ES, PU, D1
6	1208	911116302	MONOBLOK M. İSTİKAMET TAKOZU	GUIDE BLOCK ES, PU, D2
7	1209	912311119	M. İSTİKAMET TAKOZU ES P7100 BÜYÜK "SET"	GUIDE BLOCK ES, P7100 "SET"
8	1210	911316454	M. İSTİKAMET TAKOZU ES P7100 KÜÇÜK D1, D12	GUIDE BLOCK ES, P7100, D1, D12
8	1211	911316812	M. İSTİKAMET TAKOZU ES P7100 KÜÇÜK D2	GUIDE BLOCK ES, P7100, D2
9	1212	911316814	M. İSTİKAMET TAKOZU DIŞ	FRONT GUIDE INSERT 1-1, 2, 4, D2
10	1213	911416264	M. İSTİKAMET TAKOZU	PROJECTILE GUIDE INSERT 1, D1, D12
10	1214	911416265	M. İSTİKAMET TAKOZU	PROJECTILE GUIDE INSERT 1, D2

ÖZARSAN®

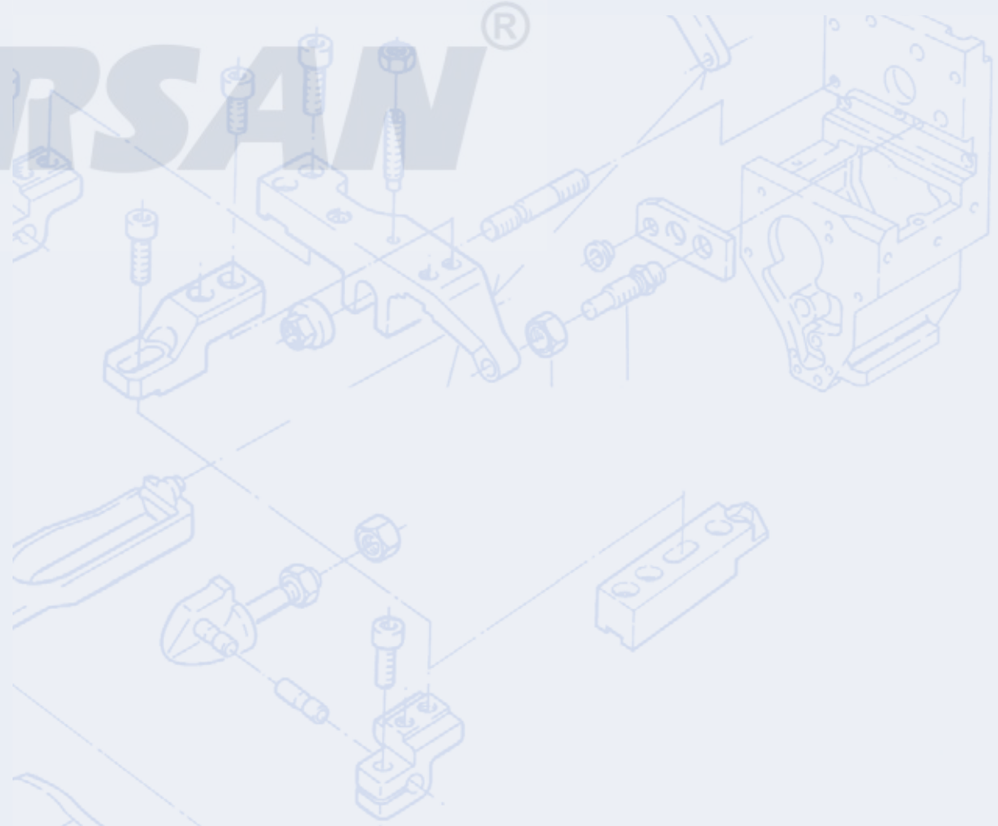

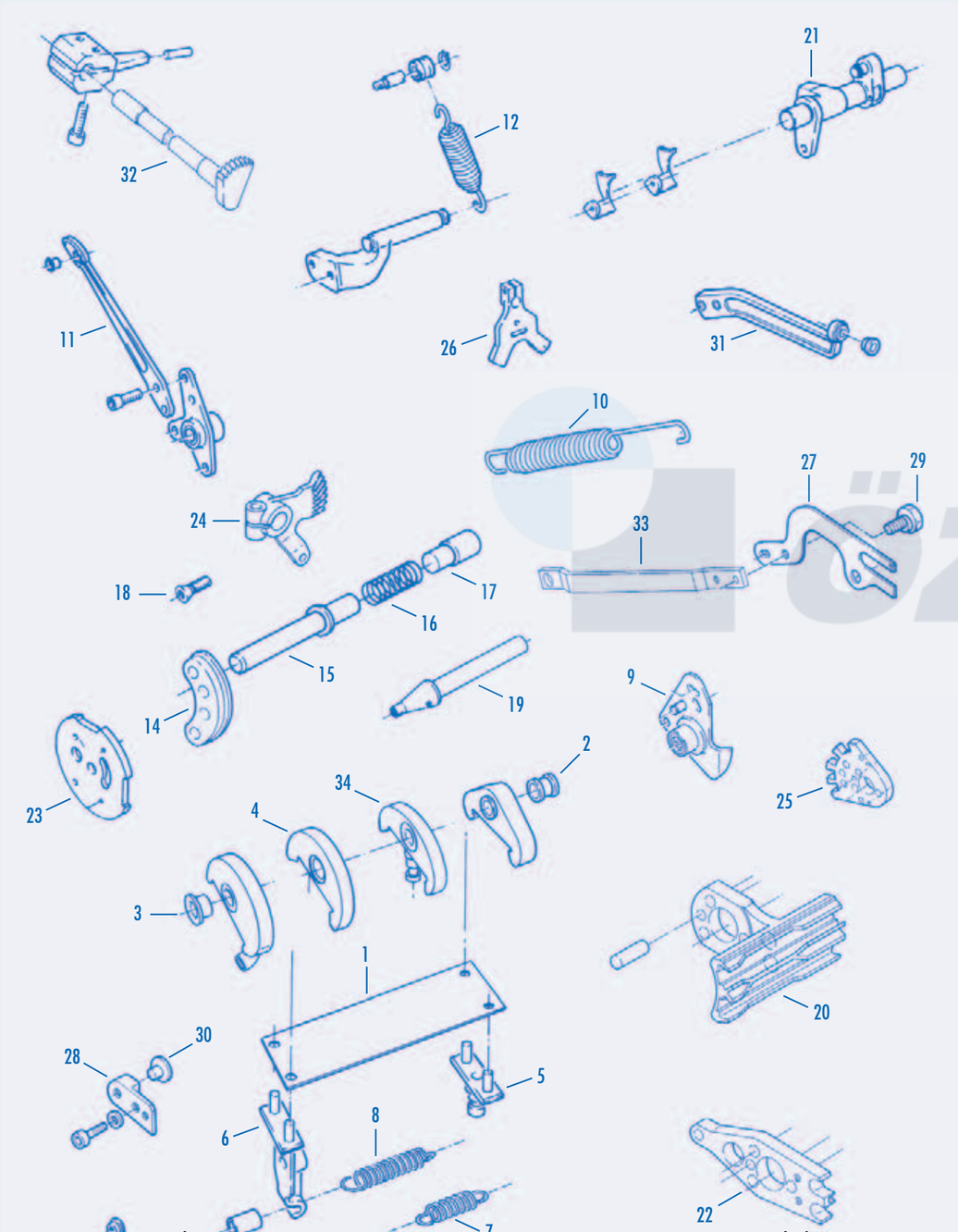

ATKI FREN ÜNİTESİ ve RENK SEÇİCİ GRUP BRAKE BAND UNIT and COLOR SELECTOR

POS	TMS No.	Articel Nr.	Parça Adı	Designation
1	1301	911114926	ATKI FREN BANDI 0.7 MM	BRAKE BAND 0.7 MM
1	1302	911114929	ATKI FREN BANDI 1 MM	BRAKE BAND 1 MM
1	1303		ATKI FREN BANDI 2 MM	BRAKE BAND 2 MM
2	1304	911614008	ATKI PORSELENİ	EYELET D=8.5 911814019
3	1305	911214331	ATKI PORSELENİ	EYELET D=6.5 D1, D12
3	1306	911214332	ATKI PORSELENİ	EYELET D=5
4	1307	911814018	FREN PORSELENLİ D1	EYELET PIECE WITH EYELET D=7
5	1308	912514286	ATKI FREN BANDI ÖN AYAK	CLAMPING PLATE
6	1309	912514283	ATKI FREN BANDI ARKA AYAK 911.414.316	ANGLE 911.414.316
7	1310	911214133	GERGİ YAYI YUMUŞAK	SPRING WEAK 0.8/8.8X41.6
8	1311	911114537	GERGİ YAYI SERT	SPRING HARD 1/9X46.5
9	1312	911814232	ÇİFT ATKI GERDİRİCİ YATAĞI	LEVER D=10 MB280-540, ES-DS, MW2, ZSD2, ZSM2, WS
10	1313	715691000	ATKI GERDİRİCİ KOL YAYI	SPRING 2.25/19.25X150
11	1314	911814173	ATKI TANSİYON KOLU 912514208	WEFT TENSIONER LEVER D1 912514208
12	1315	911114748	KOL GERGİ YAYI	SPRING 2.8/25.6X108
13	1316	911340132	ATKI PORSELENİ İKİRENK D1	EYELET SEGMENT 20.5X5.8X32.5, D=4.5 D1
14	1317	911241120	ATKI PORSELENİ	EYELET SEGMENT D=4.5 D1/D12
15	1318	911341257	ATKI BORUSU 5/7.1/10.8X103.4 D1 911341637	FILLING TUBE 5/7.1/10.8X103.4 D1 911341637
15	1319	911341616	ATKI BORUSU 8.5/11X100 D12, D2	FILLING TUBE 8.5/11X100 D12, D2
15	1320	740003000	ATKI BORUSU D=6, L=91 4, 6	FILLING TUBE D=6, L=91 4, 6
16	1321	911340122	ATKI BORUSU YAYI 1.0/12.5X26 D12, D2	PRESSURE SPRING 1.0/12.5X26 D12, D2
16	1322	911141627	ATKI BORUSU YAYI 0.9/10.3X31 D1	PRESSURE SPRING 0.9/10.3X31 D1
17	1323	911341136	ATKI BORUSU BAŞLIĞI D1	PRESSURE PIECE 4.5/10.5X26.45 D1 911141604
17	1324	911341617	ATKI BORUSU BAŞLIĞI D2	PRESSURE PIECE 8.5/12.5X32 D12, D2
18	1325	911241341	RENK SEÇİCİ ÖZEL VİDASI	SPECIAL SCREW M6
19	1326	911141346	RENK SEÇİCİ KOVAN	SELECTOR AXLE D1 911 341 272
20	1327	911840146	RENK SEÇİCİ KOVAN İKİ RENK SELEKTÖR	SELECTOR P7100, 1-1, 2, D1, K2
21	1328	911840119	İKİ RENK SELEKTÖR MİLİ	SELECTOR SHAFT 1-1, 2E, 2S, J
22	1329	911740017	2 RENK ÇATAL SELEKTÖR	SELECTOR LEVER 1-1, 2, D12, D2
23	1330	912541261	RENK SEÇİCİ KİLİDİ	LOCKING PLATE P911, P7100, P7100M, D1
24	1331	911141366	YARIM AY DİŞLİ	TOOTHED LEVER
25	1332	917750670	4 RENK KOVAN KELEBEK	STOP SEGMENT 4 "TOOTHED PLATE FOR SELECTOR"
26	1333	715781000	ÇİFT ATKI CAMBAZI "ÇATAL"	STOP DISC 2
27	1334	740939000	İKİ RENK ATKI ÇATALI	BEND BAR 1-1, 2Q
28	1335	911840141	DURDURMA ARA PARÇA	STOP PIECE
29	1336	911340616	EKSANTRİK VİDA	ECCENTER SCREW M6X20.4
30	1337	716392000	DURDURMA CİVATASI	ARRESTING BOLT 6/12X11
31	1338	917750355	ATKI GERDİRİCİ KOL P7150	WEFT TENSIONING SUPPORT L=213
32	1339	911141129	RENK SEÇİCİ DİŞLİ MİL	CAM DRIVING SHAFT VS
33	1340	911840167	KOL	ROD
34	1341	911814272	PLAKA TUTUCU D1	CLAMPING PLATE D1

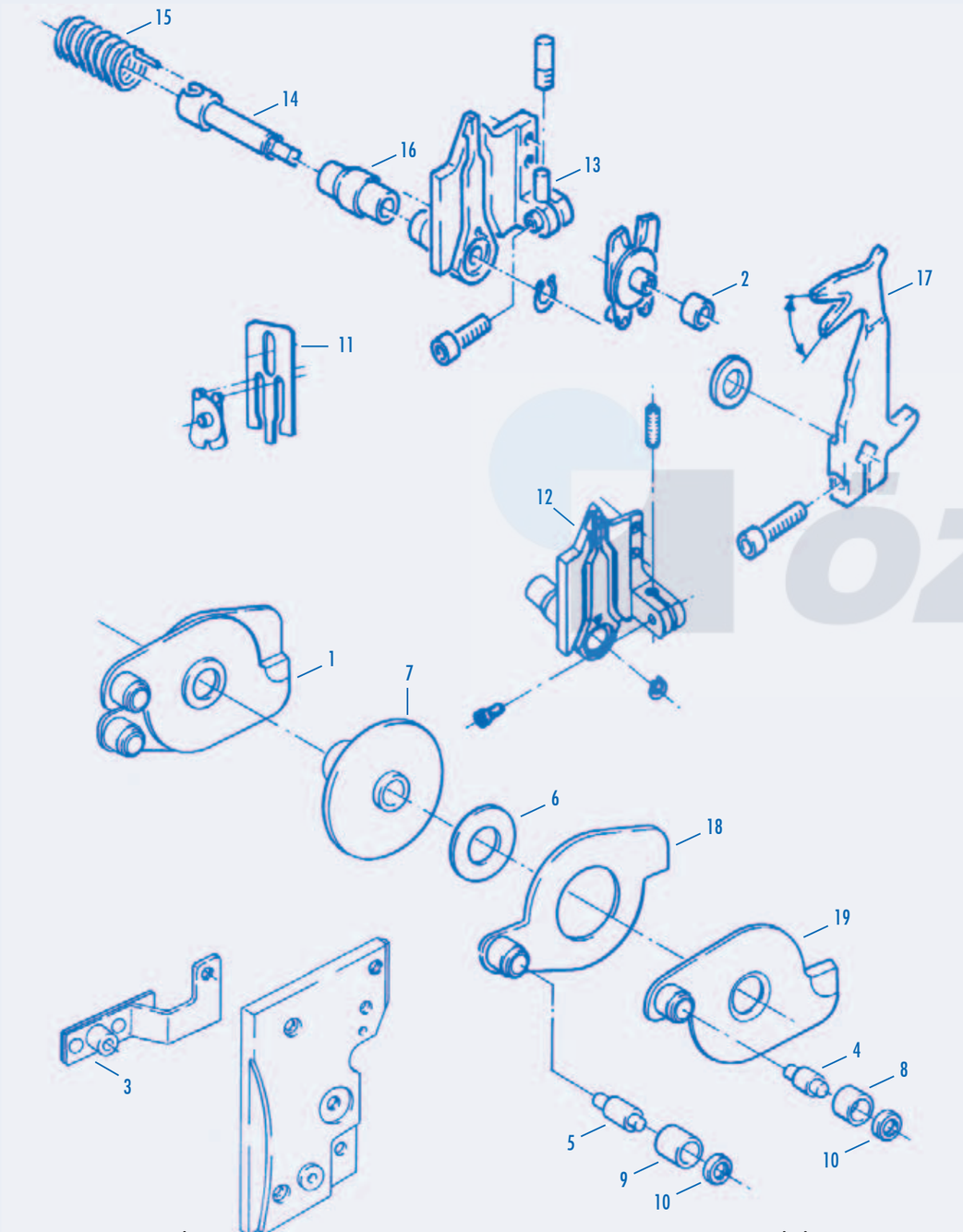

MAKAS ve ATKI ORTALAYICI SCISSORS and CENTERING BLADE

POS	TMS No.	Articel Nr.	Parça Adı	Designation
1	1401	911820038	MAKAS KOMPLE D1 911820016 (SERT)	SCISSORS T, D1 911820016 (HARD)
1	1402	911820004	MAKAS KOMPLE D2	SCISSORS D2
2	1403	911120224	MAKAS GÖBEK ROLESİ	ROLLER 7/10X5 D1, D12, K2
3	1404	912520076	MAKAS TAŞIYICI KOL	SCISSORS HOLDER D1, D12, D2
4	1405	911220175	MAKAS PİMİ KÜÇÜK	CONTROL BOLT 2.5/3.5X5.25
5	1406	911220174	MAKAS PİMİ BÜYÜK	CONTROL BOLT 2.5/3.5X6.6
6	1407	911120857	MAKAS GÖBEK ARA PULU	SPACING RING 6/12X0.99 / *911620076= 6/12X1,38
7	1408	911820037	MAKAS GÖBEK BURCU	CONTROL BUSH 912520038
8	1409	911620065	MAKAS BAĞLANTI BURCU KÜÇÜK	CONTROL BUSH 3.5/5X2.4 911220173
9	1410	911220165	MAKAS BAĞLANTI BURCU BÜYÜK 911.120.251	CONTROL BUSH D=3.5 911.120.251
10	1411	911220166	BURÇ PULU	RIVET DISC 2.5/4.7X0.7
11	1412	911136170	ORTA BÖLÜCÜ MAKAS EKSANTRİĞİ	CURVED PLATE L=95 TLL
12	1413	911820021	MAKAS YATAĞI EKSANTRİĞİ D1, D12, D2	CURVED PLATE D1, D12, D2, K2 270.012.241, 912.520.003
13	1414	912520041	MAKAS YATAĞI EKSANTRİĞİ D2 911820034	CURVED PLATE D2 911820034
14	1415	911120222	MAKAS EKSANTRİĞİ KURMA MİLİ	AXLE
15	1416	911120223	AYARLAMA/KURMA YAYI	TORSION SPRING
16	1417	912120221	MAK. EKS. PLS. BURCU	BUSH 8.06/14.05X32.7 911220221
17	1418	911320066	ATKI ORTALAYICI PU, D1	C. BLADE WITH HARDMETAL INSERT D1, D12, K2, 53° PU
17	1419	911320069	ATKI ORTALAYICI PU, D2	C.BLADE PU, D2, 44°
18	1420	911820035	MAKAS ÖN TARAF	SCISSORS BLADE CLOTH SIDE
19	1421	911820036	MAKAS ARKA TARAF	SCISSORS BLADE BOX SIDE

ÖZARSAN®

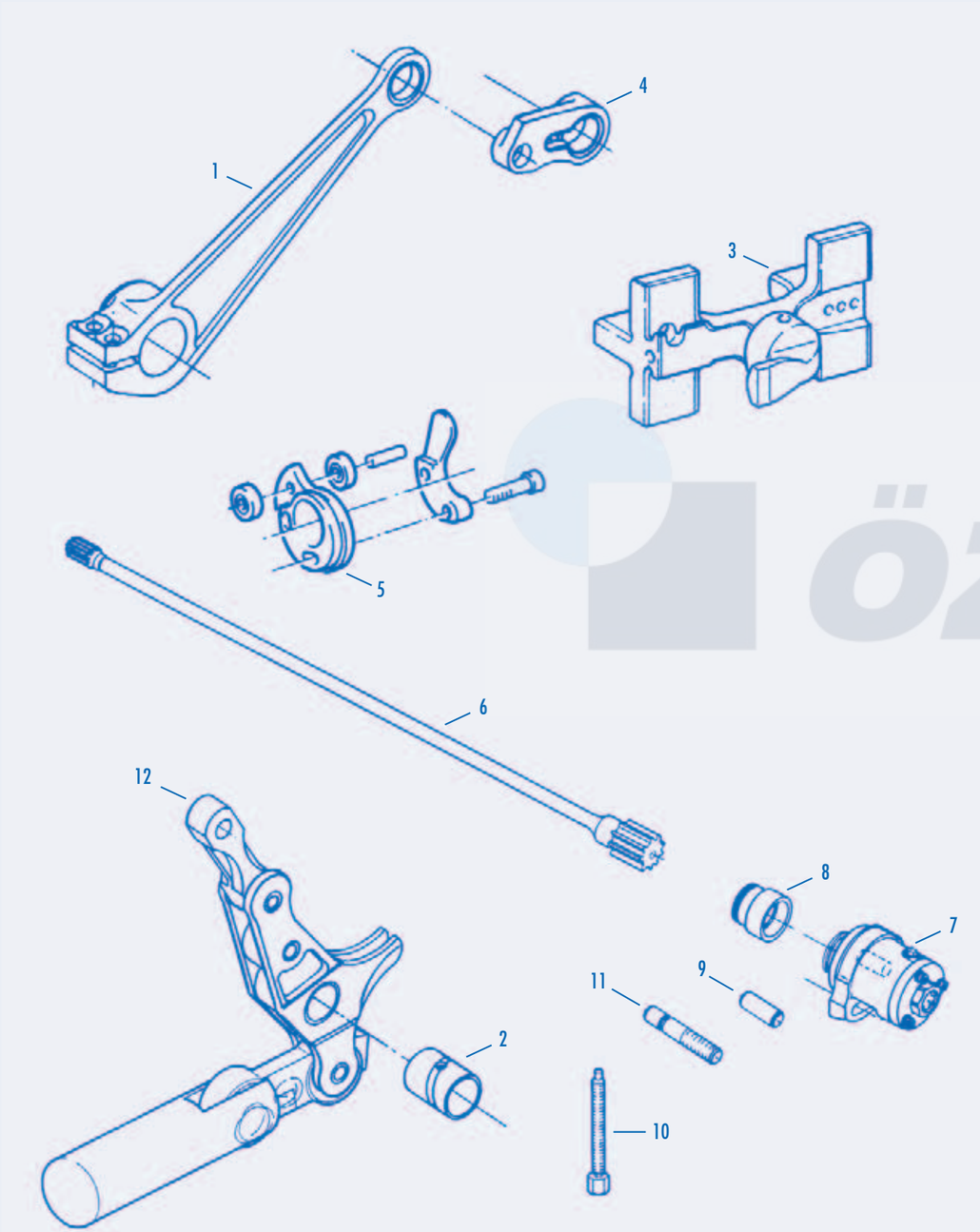

POS	TMS No.	Articel Nr.	Parça Adı	Designation
1	1501	911822065	VURUŞ KOLU D=37	PICKING LEVER D=37
1	1502	911822107	VURUŞ KOLU D=38	STEEL PICKING LEVER LIGHT D=38
1	1503	911722008	VURUŞ KOLU BURCU	BUSH 11/13.2X4
1	1504	911722007	VURUŞ KOLU BURCU	BUSH 13,4/11X4 MM
2	1505	911722015	BURÇ	BUSH 26/31X34
3	1506	911122190	VURUŞ TAKESİ TW11	SET PICKING SHOE 7.5 MM, D1 TW11
3	1507	911322278	VURUŞ TAKESİ D1, PU	PICKING SHOE 7.5 MM, D1
3	1508	911322279	VURUŞ TAKESİ D2, PU	PICKING SHOE 7.5 MM, D2
3	1509	740854000	VURUŞ TAKESİ P7100, D1	PICKING SHOE LIGHT D1, D12
3	1510	911322541	VURUŞ TAKESİ P7100, D2	PICKING SHOE D2, K2 742769000
3	1511	911322903	VURUŞ TAKESİ P7100 D1, D12 ELASTİK P7100	PICKING SHOE ELASTIC S, B, W, P, D1, D12 P7100 742.768.000
4	1512	911322397	TAKE MAFSALI P7100 D1, D2, D12 P7100 911.322.896	PICKING LINK D1, D2, D12, K2, P7100 911.322.896
4	1513	740462000	TAKE MAFSALI P7100 D1, D2, D12 P7100	PICKING LINK D1, D12, D2
4	1514	911122214	TAKE MAFSALI TW11	PICKING LINK TW11
4	1515	911322147	TAKE MAFSALI D1, PU	PICKING LINK 7.5 MM, D1
5	1516	911122160	VURUŞ EKSANTRİĞİ TW11	SET PICKING CAM TW11
5	1517	911322227	VURUŞ EKSANTRİĞİ PU	PICKING CAM PU, D1/D12/D2/K2
5	1518	911322928	VURUŞ EKSANTRİĞİ P7100	PICKING CAM P7100
6	1519	911322934	TORSİYON MİLİ D=15.8	TORSION ROD OSCILLATING D=15.8 D1, D2
7	1520	911122232	TORSİYON BAŞLIĞI	TENSION FLANGE
7	1521	911822137	TORSİYON BAŞLIĞI P7100	TENSION FLANGE P7100
7	1522	911822057	TORSİYON BAŞLIĞI PU	TENSION FLANGE PU
8	1523	911722009	TORSİYON BAŞLIĞI BRONZ BURÇ	BUSH PU D 40/42 L=37 MM
8	1524	911122295	TORSİYON BAŞLIĞI BRONZ BURÇ	BUSH
9	1525	921799100	DAYAMA PİMİ	PRECISION CYLINDRICAL PIN15X45
10	1526	911322302	TORSİYON GERDİRME CİVATASI	SETTING SCREW M14X1,5 L=110 MM
10	1527	911322335	TORSİYON GERDİRME CİVATASI	SETTING SCREW M14X1.5X118
10	1528	911322527	TORSİYON GERDİRME CİVATASI	SETTING SCREW M14X1.5X168 T=15.8/17.2 MM
11	1529	921011432	SABİTLEME CİVATASI	PIN SCREW M12X65
12	1530	911822076	ÖZENGİ	PICKER ROLLER LEVER WITH BRAKE PISTON D1, D12, D2

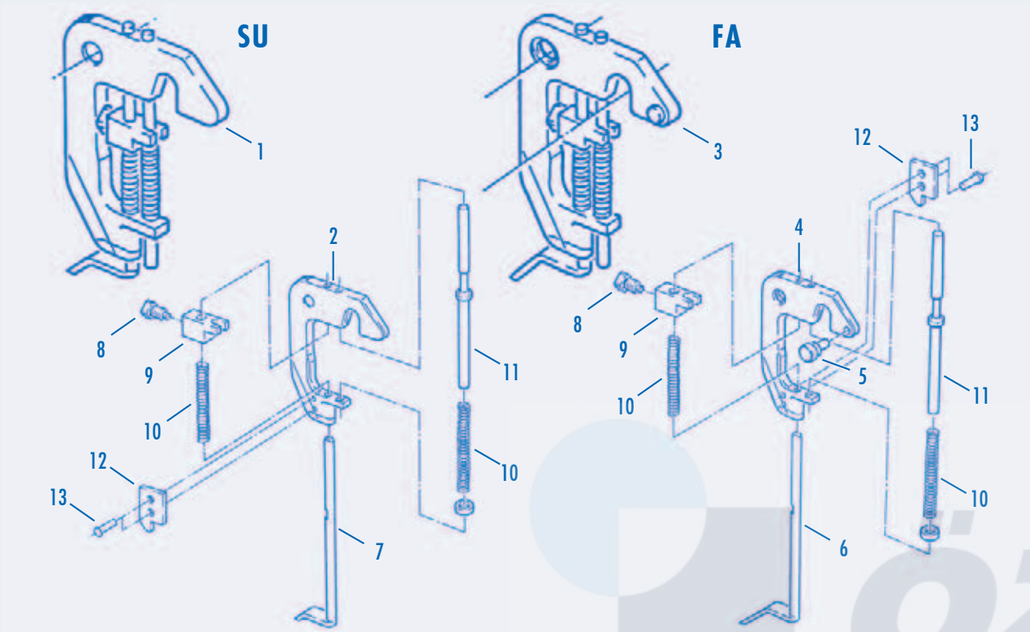

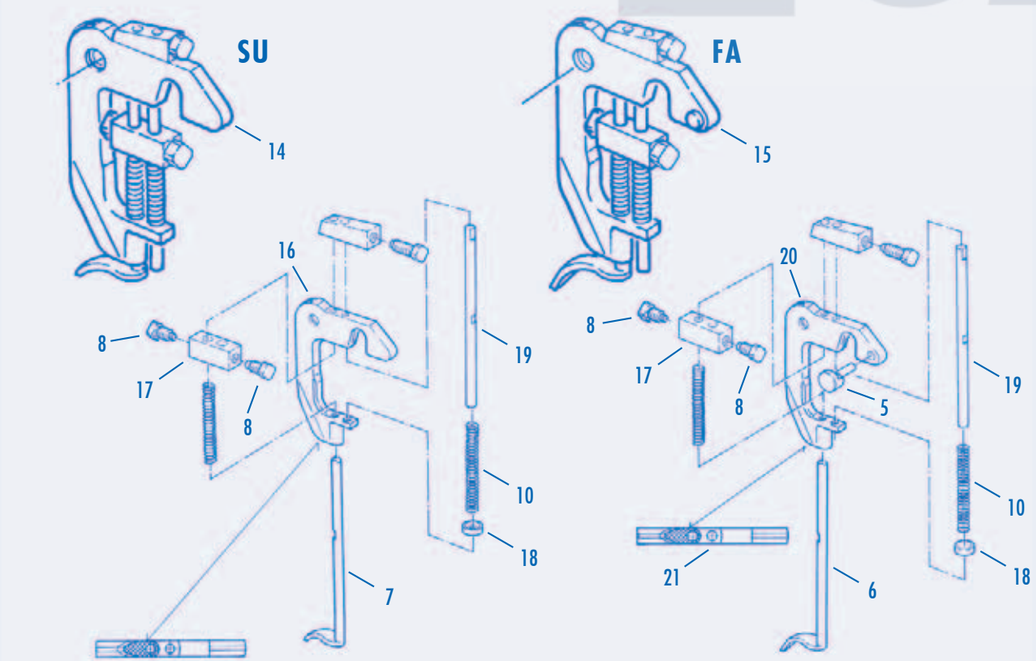

POS	TMS No.	Articel Nr.	Parça Adı	Designation
1	1601	911859375	KENAR İPLİK TUTUCU KOMPLE SU, 4, HM, B	WEFT END GRIPPER WITH HARD METAL INSERTION 4 MM B, W, LL, SU
1	1602	911859384	KENAR İPLİK TUTUCU KOMPLE SU, 4, HM	WEFT END GRIPPER WITH HARD METAL INSERTION 4 MM T, P, LL, SU
1	1603	911859391	KENAR İPLİK TUTUCU BAKLAVA KOMPLE SU, 4	WEFT END GRIPPER LEFT/RIGHT KNURLED 4 MM B, W, T, P, LL, SU
1	1604	911859379	KENAR İPLİK TUTUCU KOMPLE SERT YAY SU, 4	WEFT END GRIPPER, SPRING HARD WITH HARD METAL INSERTION 4 MM B, TLL, SU
2	1605	911132323	KENAR İPLİK TUTUCU GÖVDE SU, 4, HM	WEFT END GRIPPER BODY WITH HARD METAL INSERTION 4 MM SU
2	1606	911359295	KENAR İPLİK TUTUCU GÖVDE BAKLAVA SU, 4	WEFT END GRIPPER BODY WITH HARD METAL INSERTION LEFT/RIGHT KNURLED 4 MM SU
3	1607	911859376	KENAR İPLİK TUTUCU KOMPLE FA, 4, HM	WEFT END GRIPPER WITH HARD METAL INSERTION 4MM B, W, LL, FA
3	1608	911859386	KENAR İPLİK TUTUCU KOMPLE FA, 4, HM	WEFT END GRIPPER WITH HARD METAL INSERTION 4MM FA, LL, LLS, T, P
3	1609	911859394	KENAR İPLİK TUTUCU KOMPLE BAKLAVA FA, 4	WEFT END GRIPPER LEFT/RIGHT KNURLED 4MM FA, B, W, T, P, LL
4	1610	911859381	KENAR İPLİK TUTUCU GÖVDE FA, 4	WEFT END GRIPPER BODY 4 MM FA
4	1611	911859393	KENAR İPLİK TUTUCU GÖVDE BAKLAVA FA, 4	WEFT END GRIPPER BODY LEFT/RIGHT KNURLED 4 MM FA, LL, HM
5	1612	911359912	KENAR İPLİK TUTUCU GÖVDE PİMİ	RIVET STUD 2.5X8
5	1613	270006512	KENAR İPLİK TUTUCU GÖVDE PİMİ HP	RIVET STUD 2/5X10 HP
6	1614	911359602	KENAR İPLİK TUTUCU ŞAPKALI MİL	FOOT D=2.5X56 FA, RFKL=4 MM
6	1615	270002278	KENAR İPLİK TUTUCU ŞAPKALI MİL=6 MM	FOOT D=3X96 SU/FA, RFKL=6 MM
7	1616	911359601	KENAR İPLİK TUTUCU ŞAPKALI MİL=4 MM	FOOT D=2.5X56 SU, RFKL=4 MM
8	1617	911232168	KENAR İPLİK TUTUCU TESPİT VİDASI	SPECIAL SCREW M3X5.6 SELVEDGE SAVER, HDR
9	1618	911132167	KENAR İPLİK TUTUCU TESPİT PARÇASI	GUIDE PIECE RFKL=4 MM
10	1619	911359634	KENAR İPLİK TUTUCU YAYI	SPRING WEAK 0.25/3.25X41
10	1620	911159292	KENAR İPLİK TUTUCU YAYI	SPRING HARD 0.38/3.4X34
11	1621	911236152	KENAR İPLİK TUTUCU MİLİ L50	SPRING ROD 2.5X50 LL, RFKL=4 MM
11	1622	911236164	KENAR İPLİK TUTUCU MİLİ L51	SPRING ROD D=2.5X51 TLL
12	1623	911359922	KENAR İPLİK TUTUCU DESTEK PLAKASI	SUPPORTING PLATE P, RFKL
13	1624	921873346	KENAR İPLİK TUTUCU DESTEK PLAKASI PİMİ	LENS HEAD RIVET 2X6
14	1625	917770118	KENAR İPLİK TUTUCU KOMPLE SU, 4, SS	WEFT END GRIPPER WITH HARD METAL INSERTION 4 MM SU, B, W, S, SELVEDGE SAVER
14	1626	911859534	KENAR İPLİK TUTUCU KOMPLE SU, 4, SS	WEFT END GRIPPER LEFT/RIGHT KNURLED 4 MM SU, SELVEDGE SAVER, HM
14	1627	270006236	KENAR İPLİK TUTUCU KOMPLE SU, 6	WEFT END GRIPPER LEFT/RIGHT KNURLED 6 MM SU, P, T
15	1628	917770119	KENAR İPLİK TUTUCU KOMPLE FA, 4, HM	WEFT END GRIPPER WITH HARD METAL INSERTION 4 MM FA, B, W, S, SELVEDGE SAVER
15	1629	911859535	KENAR İPLİK TUTUCU KOMPLE BAKLAVA FA, 4, HM, SS	WEFT END GRIPPER LEFT/RIGHT KNURLED 4MM FA, SELVEDGE SAVER, HM
15	1630	270006523	KENAR İPLİK TUTUCU KOMPLE FA, 6, HP	WEFT END GRIPPER 6 MM FA, HP
16	1631	911459086	KENAR İPLİK TUTUCU GÖVDE BAKLAVA SU, 4, HM, SS	WEFT END GRIPPER BODY WITH HARD METAL INSERTION 4 MM SU, B, W, S, SELVEDGE SAVER
16	1632	270000905	KENAR İPLİK TUTUCU GÖVDE BAKLAVA SU, 6, HM	WEFT END GRIPPER BODY WITH HARD METAL INSERTION LEFT/RIGHT KNURLED 6 MM SU
17	1633	719803000	KENAR İPLİK TUTUCU TESPİT PARÇASI	GUIDE PIECE
17	1634	911459195	KENAR İPLİK TUTUCU TESPİT PARÇASI 6 MM	GUIDE PIECE P, RFKL=6 MM
18	1635	911159434	KENAR İPLİK TUTUCU YAY PULU	SPRING CAP 2.6/3.8X1
18	1636	911459203	KENAR İPLİK TUTUCU YAY PULU 6 MM	SPRING CAP 3.1/4.4X1 P=6 MM
19	1637	719802000	KENAR İPLİK TUTUCU MİLİ L50	SPRING ROD D=2.5X50 LL
19	1638	911459197	KENAR İPLİK TUTUCU MİLİ L49=6 MM	SPRING ROD 3X49 P, LL, RFKL=6 MM
20	1639	911459087	KENAR İPLİK TUTUCU GÖVDE BAKLAVA FA, 4, HM, SS	WEFT END GRIPPER BODY WITH HARD METAL INSERTION 4 MM FA, B, W, S, SELVEDGE SAVER
20	1640	917770122	KENAR İPLİK TUTUCU GÖVDE BAKLAVA FA, 4, HM, SS	WEFT END GRIPPER BODY WITH HARD METAL INSERTION 4 MM FA, B, W, S, SELVEDGE SAVER
20	1641	911859540	KENAR İPLİK TUTUCU GÖVDE BAKLAVA FA, 6, HM	WEFT END GRIPPER BODY WITH RIVET STUD, WITH HARD METAL INSERTION 6 MM FA, P
21	1642	911459212	KENAR İPLİK TUTUCU GÖVDE BAKLAVA FA, 4, SS	WEFT END GRIPPER BODY LEFT/RIGHT KNURLED 4 MM FA, B, W, T, S, SELVEDGE SAVER
22	1643	911459211	KENAR İPLİK TUTUCU GÖVDE BAKLAVA SU, 4, SS	WEFT END GRIPPER BODY LEFT/RIGHT KNURLED 4 MM SU, B, W, T, S, SELVEDGE SAVER

ÖZAR TEXTILE®

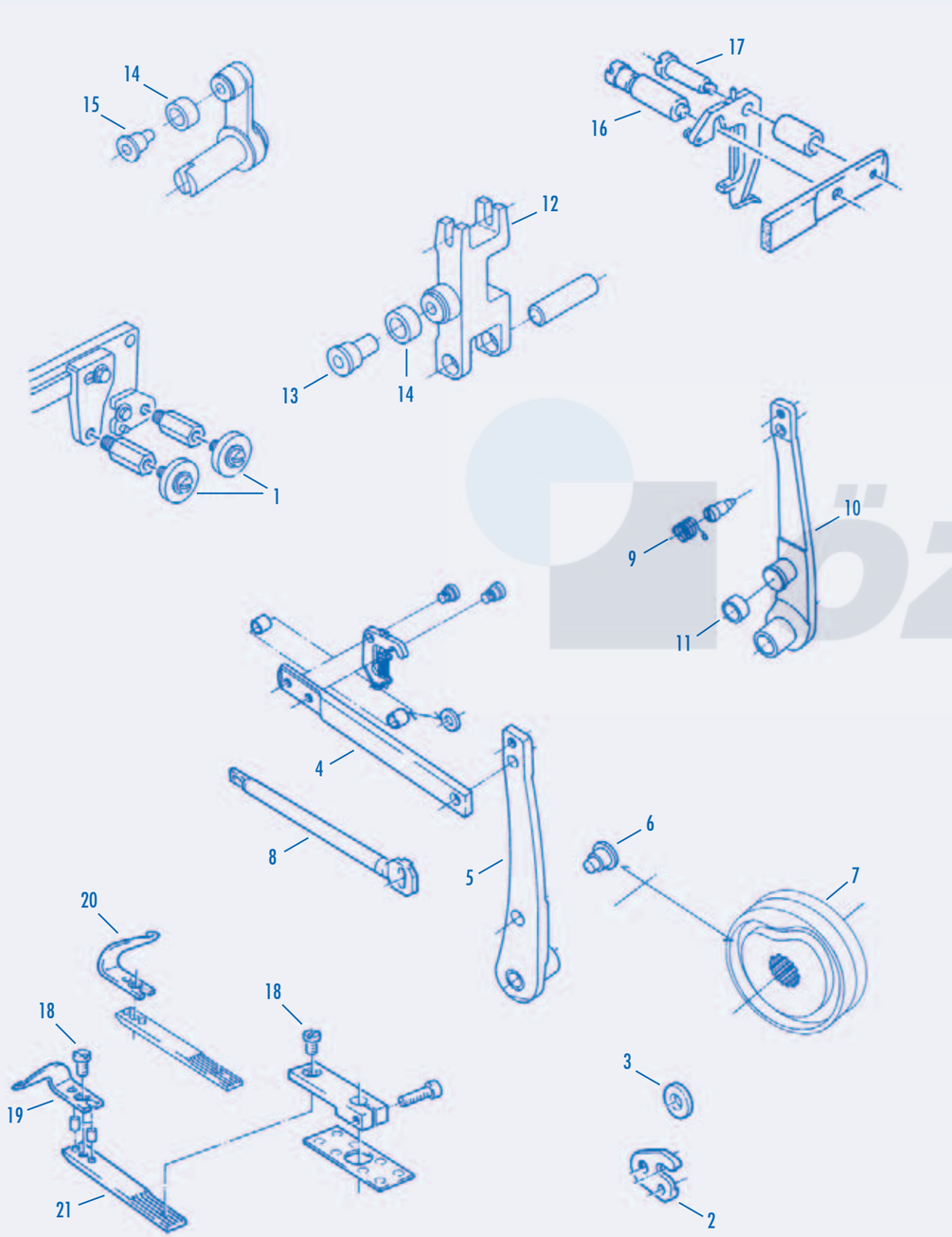

POS	TMS No.	Articel Nr.	Parça Adı	Designation
1	1701	911132176	ÖZEL VİDA "ÖN"	SPECIAL SCREW M5X0.5/7/9.5X7.5
2	1702	911132221	BASKI MAKARA TESPİTİ	SET ROLLER HOLDER SU/FA, NR.1 912.310.030
3	1703	911132235	BASKI MAKARASI D=28	STOP ROLLER D=28
4	1704	911159174	BAĞLANTI KOLU SU	BAR FOR WEFT END GRIPPER SU
4	1705	911159176	BAĞLANTI KOLU FA	BAR FOR WEFT END GRIPPER TLL FA
5	1706	911859207	KEN İPLİK TUT KAM TAHRİK KOLU SU	ROLLER LEVER HORIZONTAL FOR WEFT END GRIPPER SU, D=12 MM
6	1707	912559181	ROLE MİLİ D=7,5 MM	RIVET BOLT D=7.5
6	1708	911859203	ROLE MİLİ D=8x11.48	RIVET BOLT D=8x11.48
7	1709	911359653	KAM DİSK SU	CAM DISC HORIZONTAL LL, SU, SL120°, LT140°, RFKL
7	1710	911359654	KAM DİSK FA	CAM DISC HORIZONTAL LL, FA, SL120°, LT140°, RFKL
8	1711	740927000	KENAR İPLİK TUTUCU KOLU, FA	LIFTER PIPE 10X180
9	1712	911232229	EMNİYET YAYI	TORSION SPRING 1.4/15X10
10	1713	911859208	KEN İPLİK TUT KAM TAHRİK KOLU FA	ROLLER LEVER HORIZONTAL FOR WEFT END GRIPPER FA, D=12 MM
11	1714	911159301	ROLE 11/16X8.4	ROLLER 11/16X8.4
11	1715	911359134	ROLE 11.5/16X8.4	ROLLER 11.5/16X8.4
12	1716	912559157	TIĞ TAHRİK HAREKET KOLU FA	ROLLER LEVER HORİZONTAL FA
12	1717	912559156	TIĞ TAHRİK HAREKET KOLU SU	ROLLER LEVER HORİZONTAL SU
13	1718	912559131	ROLE MİLİ L=29 MM	RIVET BOLT L=29
14	1719	911159268	ROLE 9/16x8.4	ROLLER 9/16x8.4
15	1720	912559132	ROLE MİLİ 6/9X17	RIVET BOLT 6/9X17
16	1721	911132416	YAY TESPİT PİMİ	SPRING BOLT 10X21.4 FA, 4 MM, HP
17	1722	911132177	ÖZEL VİDA	SPECIAL SCREW M5X0.5/6/9.5X10
18	1723	911232132	TIĞ VİDASI	SPECIAL CYLINDRICAL SCREW M5X0.5X7.5
19	1724	911659054	KENAR ÖRME TIĞI SU R:0.5 911659004	TUCKING NEEDLE CHROMED HARD R=0.5 SU
19	1725	911659056	KENAR ÖRME TIĞI SU R:1 911132298	TUCKING NEEDLE FOR COARSE YARNS CHROMED HARD R=1 SU
20	1726	911659055	KENAR ÖRME TIĞI FA R:0.5	TUCKING NEEDLE CHROMED HARD R=0.5 FA
20	1727	911659057	KENAR ÖRME TIĞI FA R:1	TUCKING NEEDLE FOR COARSE YARNS CHROMED HARD R=1 FA
21	1728	912559169	TIĞ BAĞLANTI PARÇASI	TUCKING UNIT BAR

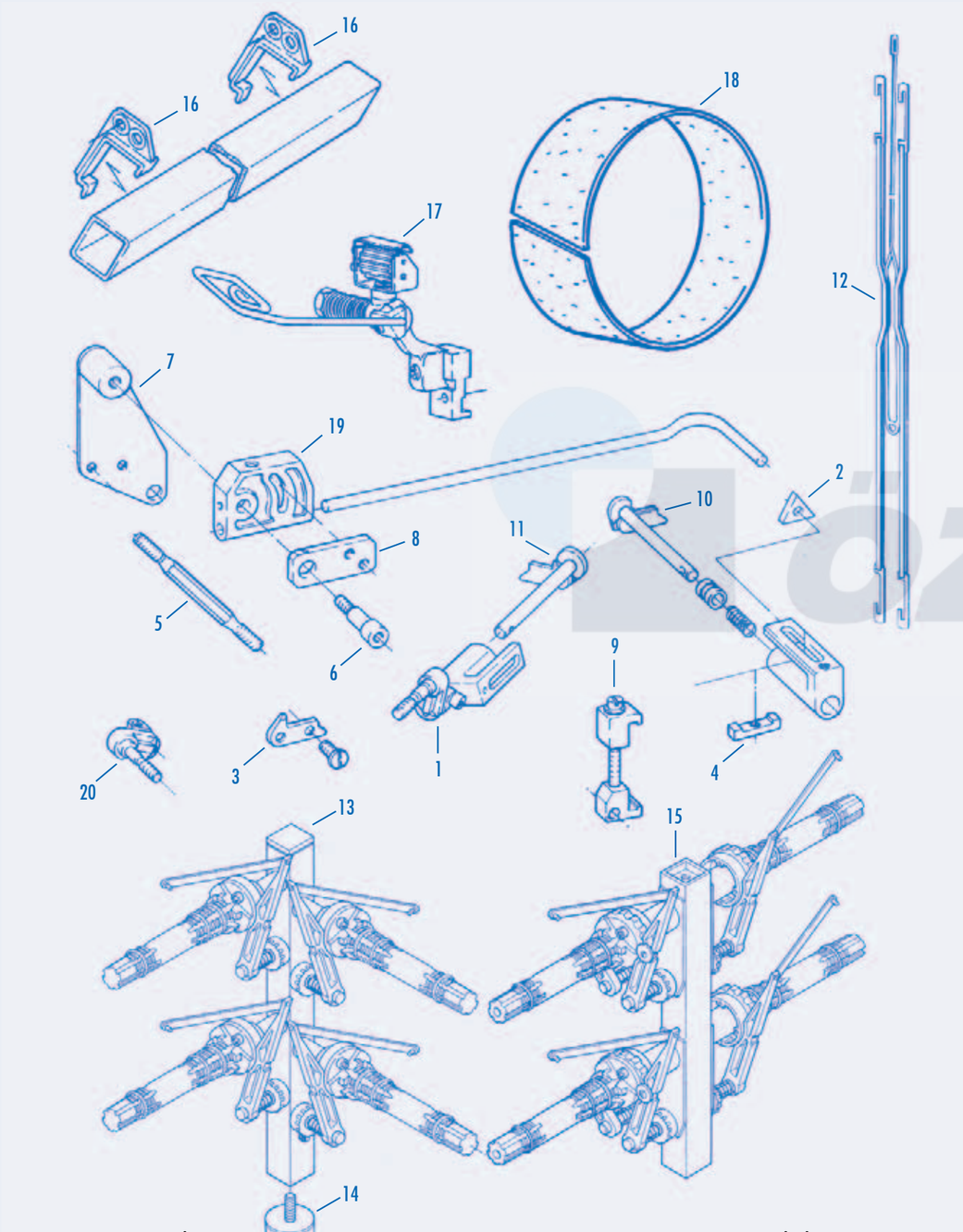

POS	TMS No.	Articel Nr.	Parça Adı	Designation
1	1801	912538027	LENO KENAR MAKAS SU	LENO SCISSORS SU
1	1802	912538028	LENO KENAR MAKAS FA	LENO SCISSORS FA
2	1803	911638009	LENO MAKAS ÜÇGEN/SABİT UÇ	SCISSOR REVERSING PLATE
3	1804	911338265	LENO MAKAS HAREKETLİ UÇ	SCISSOR BLADE-REVERSING PLATESU/FA
4	1805	911338083	MAKAS BAĞLANTI PABUCU	SPECIAL NUT M6
5	1806	911138470	ÇİFT TARAF VİDALI MİL	THREADED BAR
6	1807	911138471	ÖZEL VİDA M6	AXLE BOLT M6
7	1808	911338005	MAKAS BAĞ.AYAK SACI SU	SUPPORT SU
7	1809	911338006	MAKAS BAĞ.AYAK SACI FA	SUPPORT FA
8	1810	911138472	ÖZEL VİDA MERKEZLEME PARÇASI	ADJUSTING PLATE
9	1811	911338138	ÇERÇEVE BAĞLANTI ÇENE TKM	DRIVE COUPLING MB190, SV, ALFIX (complete)
10	1812	911338302	MAKAS HAREKETLİ MİL BIÇAK SU	SCISSOR BLADE WITH HARD METAL SU
11	1813	911338301	MAKAS HAREKETLİ MİL BIÇAK FA	SCISSOR BLADE WITH HARD METAL FA
12	1814	911846027	LENO DÖNER GÜCÜ 330	HEDDLE FOR LENO SELVEDGE L=330
12	1815		LENO DÖNER GÜCÜ 380	HEDDLE FOR LENO SELVEDGE L=380
13	1816	912310432	CAĞALLIK 4/LÜ KÖŞELİ	SET LENO BOBBIN SUPPORT 4/BOBBINES I__
13	1817	912310385	CAĞALLIK 6/LI KÖŞELİ	SET LENO BOBBIN SUPPORT 6/BOBBINES I__
13	1818	711895000	CAĞALLIK 8/Lİ KÖŞELİ	SET LENO BOBBIN SUPPORT 8/BOBBINES I__
14	1819	927293404	CAĞALLIK TAKOZU	RUBBER ELEMENT 14/28
15	1820	711894000	CAĞALLIK 4/LÜ DÜZ	SET LENO BOBBIN SUPPORT 4/BOBBINES ---I---
15	1821	711893000	CAĞALLIK 6/LI DÜZ	SET LENO BOBBIN SUPPORT 6/BOBBINES ---I---
15	1822	911346684	CAĞALLIK 8/Lİ DÜZ	SET LENO BOBBIN SUPPORT 8/BOBBINES ---I---
16	1823	911106749	ÇÖZGÜ İPLİK MANDALI	CLAMP (CLIP) 719.652.000
17	1824	912546032	KENAR ATIK TERTİBATI	PULLING-OFF DEVICE
18	1825	911146250	BASKI SİLİNDİR KEÇESİ	TAKE UP ROLLER COVERING
19	1826	911138456	MAKAS MERKEZLEME PLASTİĞİ	GUIDE PIECE
20	1827	911338326	MİL SIKMA PARÇASI	CLAMPING LEVER SU

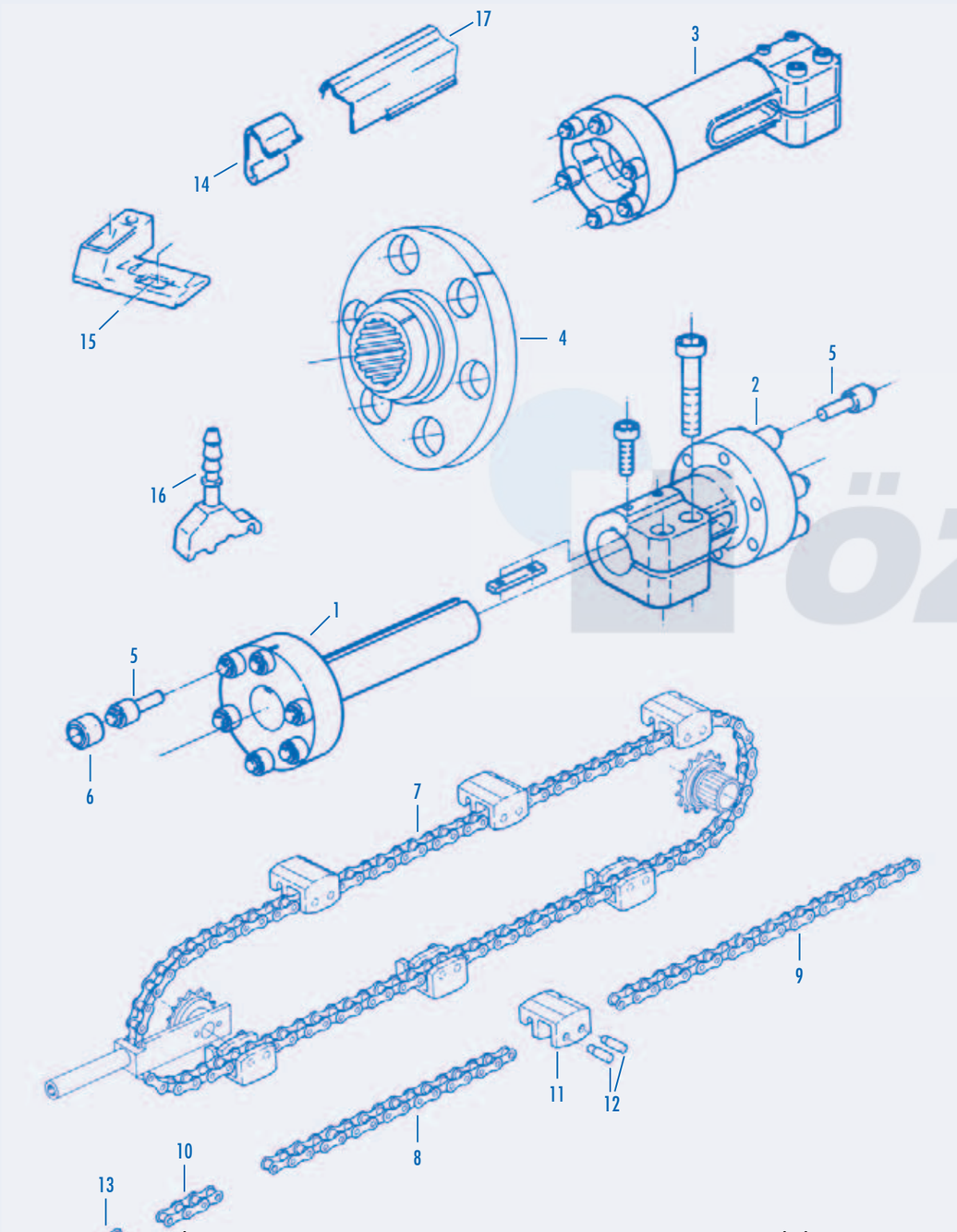

POS	TMS No.	Articel Nr.	Parça Adı	Designation
1	1901	912559192	TELESKOP MİLİ Ø34 MM 100 MM	COUPLING SHAFT Ø34 MM 100MM
2	1902	912532111	TELESKOP MİLİ KAPLİNİ L116	CLAMPING FLANGE WITH 6 BOLTS L=116
3	1903	912532112	TELESKOP MİLİ KAPLİNİ L186	CLAMPING FLANGE WITH 6 BOLTS L=186
4	1904	911159205	TELESKOP MİLİ FLANŞI	COUPLING
5	1905	911132331	TELESKOP MİLİ PİMİ	COUPLING BOLT 12/17.98X42
6	1906	912132333	PLS BURÇ	SLEEVE 11.7/17.98X13
7	1907	912531012	TRANSPORT ZİNCİRİ 85"	CONVEYOR CHAIN 85'' , / MB220, D1, D12
7	1908	912531013	TRANSPORT ZİNCİRİ 110"	CONVEYOR CHAIN 110'' / MB280, D1, D12
7	1909	912531014	TRANSPORT ZİNCİRİ 130"	CONVEYOR CHAIN 143'' / MB360, D1, D12
7	1910	911831061	TRANSPORT ZİNCİRİ 143"	CONVEYOR CHAIN 143'' / MB360, D1, D12
7	1911	912531015	TRANSPORT ZİNCİRİ 153"	CONVEYOR CHAIN 153'' / MB390, D1, D12
8	1912	921910800	ZİNCİR 15 BAKLA	CHAIN 1/2'' X3/16'' X7.75X15GL SIMPLEX
9	1913	921911000	ZİNCİR 19 BAKLA	CHAIN 1/2'' X3/16'' X7.75X19GL RU, SIMPLEX
10	1914	921910600	ZİNCİR 3 BAKLA	CHAIN 1/2'' X3/16'' X7.75X3GL SIMPLEX
11	1915	911331712	ZİNCİR BAĞLANTI PARÇASI D1, D12, D2	CONVEYOR LINK D1, D12
12	1916	911231173	ZİNCİR PİMİ D1, D12, D2	CHAIN PIN 3.79/4.06X12.1 D1, D12, D2, K2
13	1917	921913000	ZİNCİR BAĞLANTI KİLİDİ "SIMPLEX"	SPRING CLOSURE LINK 1/2'' X3/16'' X7.75/3 SIMPLEX
14	1918	911231145	ZİNCİR KAPAK KİLİDİ D1	SPRING D1
14	1919	911131427	ZİNCİR KAPAK KİLİDİ D12, D2	SPRING D12, D2, K2
15	1920	911316447	MEKİK YAĞLAMA SİSTEMİ GÖVDESİ D1, D12	GREASING BODY D1, D12
15	1921	911316446	MEKİK YAĞLAMA SİSTEMİ GÖVDESİ D2	GREASING BODY D2
16	1922	911316897	YAĞLAMA PLASTİK PARÇASI	FELT HOUSING D1, D12
17	1923	911231162	ZİNCİR KAPAĞI D1 911.331.116	CONVEYOR COVER D1 911.331.116
17	1924	911331548	ZİNCİR KAPAĞI L=254 D1, D12, D2, AL-RU	CONVEYOR COVER L=254 D1, D12, D2, AL-RU

ÖZARMT®

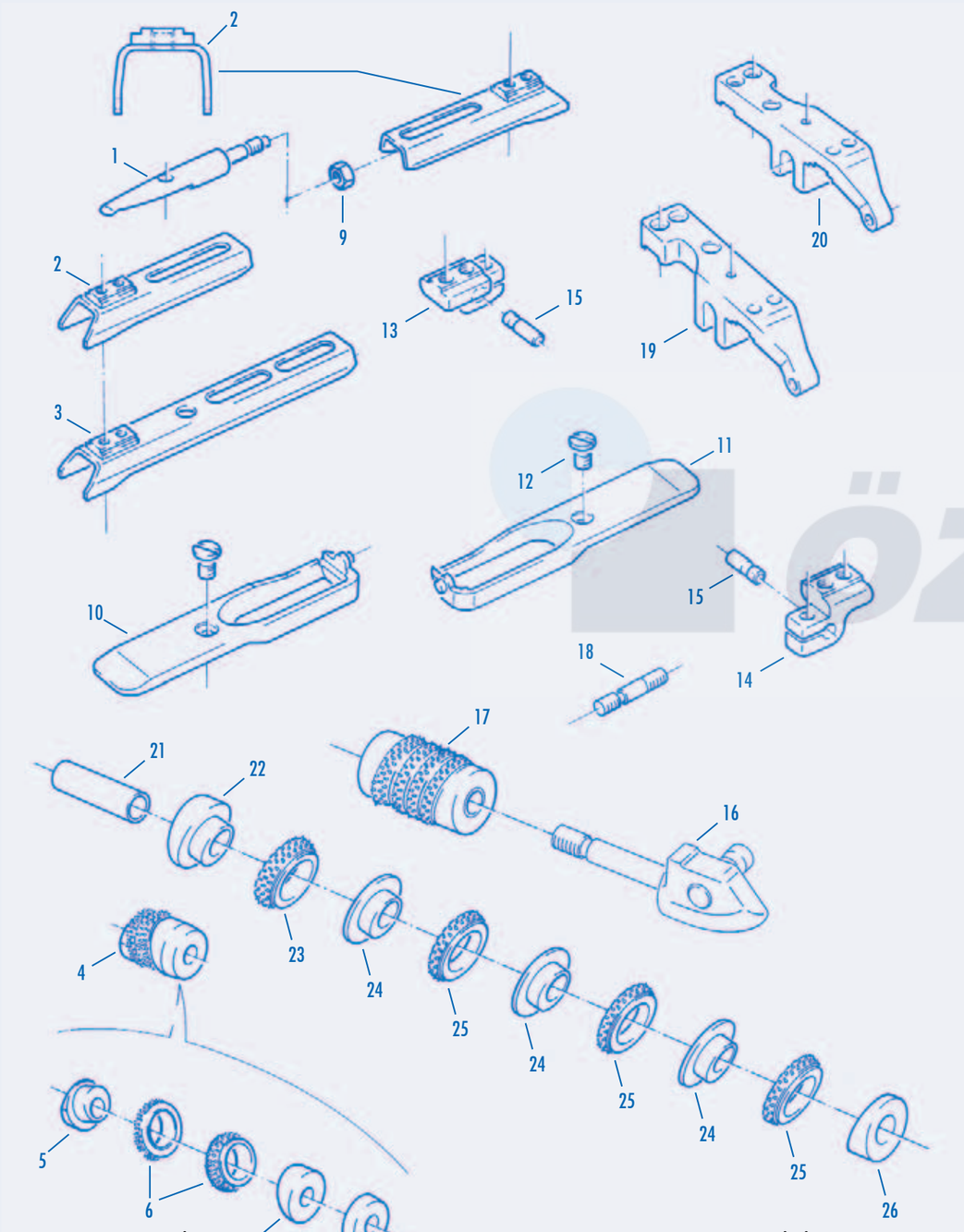

POS	TMS No.	Articel Nr.	Parça Adı	Designation
1	2001	911133216	CIMBAR MİLİ KISA 911 333 819	TEMPLE AXLE SHORT FOR FLAMENT L=168.2/42.2 S, SU, FA
2	2002	911233486	CIMBAR KAPAĞI KISA 911 233 182	TEMPLE COVER SHORT L=166.3 SU/FA
3	2003	911233187	CIMBAR KAPAĞI UZUN 911 333 181	TEMPLE COVER LONG L=282 SU/FA
4	2004	912533096	KISA CIMBAR DİKEN TAKIMI	SET TEMPLE RINGS CONTERSCHON
5	2005	911165367	CIMBAR ELİPTİK ADAPTÖR	ELLIPTIC END PIECE 8/22X14.1
6	2006	911165366	CIMBAR DİKENİ 150X5X1 911.333.398	TEMPLE RING WITH NEEDLES 14.7/25X7, S=1.0X5X150 CONTERSCHON
7	2007	911165368	KONİK CIMBAR DİSKİ	BEVELLED DISC 8/24X9 73°
8	2008	911165369	CIMBAR ARA PULU	SPACING DISC 8/24X5
9	2009	911133147	CIMBAR MİLİ SOMUNU	SPECIAL NUT M8
10	2010	911333054	AĞIR TİP CIMBAR KAPAĞI FA	SUPPORTING PIECE FA, K=15 MM
11	2011	911333053	AĞIR TİP CIMBAR KAPAĞI SU	SUPPORTING PIECE SU, K=15 MM
12	2012	911233195	BAĞLANTI VİDASI	SPECIAL SCREW M6X12
13	2013	911133254	BAĞLANTI PARÇASI SU	CLAMPING PIECE SU
14	2014	911133253	BAĞLANTI PARÇASI FA	CLAMPING PIECE FA
15	2015	911133198	PİM	PIVOT PIN 10X26
16	2016	912533009	AĞIR TİP CIMBAR MİLİ SU/FA	TEMPLES WITH PRESSURE FROM ABOVE SU/FA
17	2017	912533959	AĞIR TİP CIMBAR DİKEN SETİ	SET TEMPLE RINGS FOR PRESSURE FROM ABOVE S=1.0
18	2018	911333147	SAPLAMA	BOLT M10X68
19	2019	911133208	BAĞLANTI GÖVDESİ SU	TEMPLE COVER SUPPORT SU
20	2020	911133209	BAĞLANTI GÖVDESİ FA	TEMPLE COVER SUPPORT FA
21	2021	911233199	CIMBAR BORUSU L:31,5	TENSION BUSH 8.03/8.97X32.0
22	2022	911133256	ADAPTÖR KALIN	END ELLIPSE 8.98/15/23X5.8 72°
23	2023	911255599	CIMBAR DİKENİ 72X3X1	TEMPLE RING 3 ROWS WITH BLUNT NEEDLES 15.1/24X5.7, S=1.0X24
24	2024	911233448	ADAPTÖR İNCE	ELLIPSE 8.98/15/24X3.7 69°
25	2025	911233458	CIMBAR DİKENİ 48X2X1	TEMPLE RING 2 ROWS 15.1/23X3.6, S=1.0X24
26	2026	911233455	KONİK CIMBAR DİSKİ	BEVELLED END DISC 8.98/23X10.85 69°

ÖZARMY®

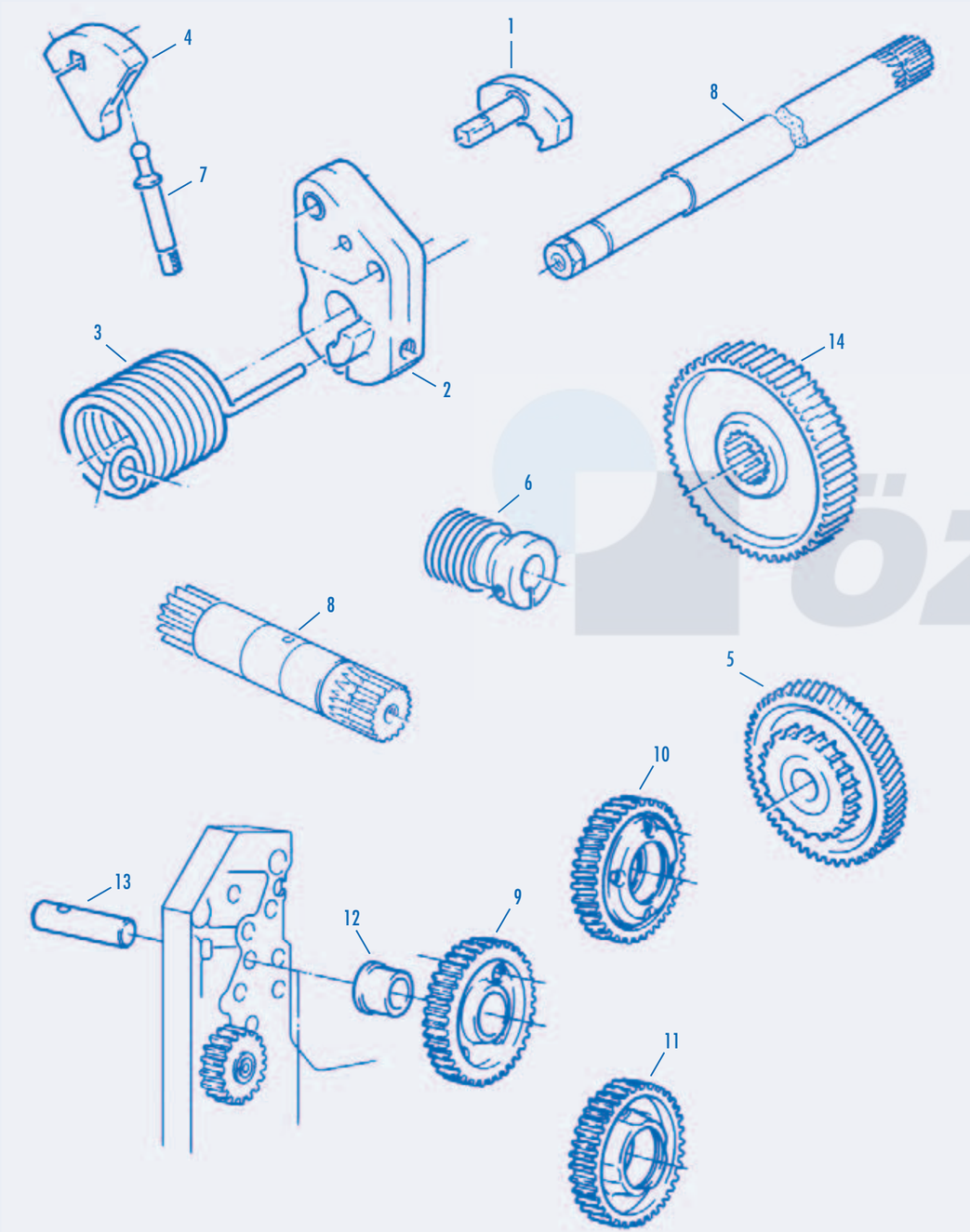

POS	TMS No.	Articel Nr.	Parça Adı	Designation
1	2101	911110268	TIRNAK	RATCHET 1:60
1	2102	911310243	TIRNAK 911110246	RATCHET 2:60, 4:60, 8:55 911110246
2	2103	911110250	TIRNAK BAĞLANTI GÖVDESİ	RATCHET SUPPORT
3	2104	911210131	GERGİ YAYI	TORSION SPRING 5/60.5X47
4	2105	911110235	SVİÇ KOLU	GEAR LEVER
5	2106	912510112	KUMAŞ ÇEKİM DİŞLİSİ	GLOBOID WORM WHEEL 2:60
5	2107	912510111	KUMAŞ ÇEKİM DİŞLİSİ	GLOBOID WORM WHEEL 4:60
5	2108	911110242	KUMAŞ ÇEKİM DİŞLİSİ	WORM WHEEL 4:60
5	2109	911510113	KUMAŞ ÇEKİM DİŞLİSİ	WORM WHEEL 1:60
5	2110	912510114	KUMAŞ ÇEKİM DİŞLİSİ	WORM WHEEL 8:55
6	2111	911110337	SONSUZ DİŞLİ	WORM 4:60
6	2112	912510115	SONSUZ DİŞLİ	WORM 1:60
6	2113	911510116	SONSUZ DİŞLİ	WORM 2:60
6	2114	912510117	SONSUZ DİŞLİ	WORM 4:60
6	2115	911110338	SONSUZ DİŞLİ	WORM 8:55
7	2116	911110238	SVİÇ KOL MAFSALI	RESITING BOLT
8	2117	911110341	DİŞLİ MİL	PINION SHAFT Z=10, MODUL3.5
8	2118	911110176	DİŞLİ MİL-PU	SPLINET SHAFT- PU
8	2119	911310218	DİŞLİ MİL	SPLINED SHAFT FOR WSA TAKE-UP DRIVE FINE L=416.6 WSA
8	2120	912311078	DİŞLİ MİL	SET SPLINED SHAFT L=420.5
9	2121	912511039	ÇEKİM YATAK DİŞLİSİ	SPUR WHEEL Z=48, MODUL4
10	2122	911811053	ÇEKİM YATAK DİŞLİSİ	GEAR WHEEL HELICAL GEARING Z=48 S
11	2123	911311762	ÇEKİM YATAK DİŞLİSİ	SPUR WHEEL Z=48
12	2124	911211164	BURÇ	BUSH 35/45X42
13	2125	911311532	YATAK MİLİ	STUD
14	2126	911310169	DESTEK DİŞLİSİ Z=49	SPUR WHEEL Z=49 R

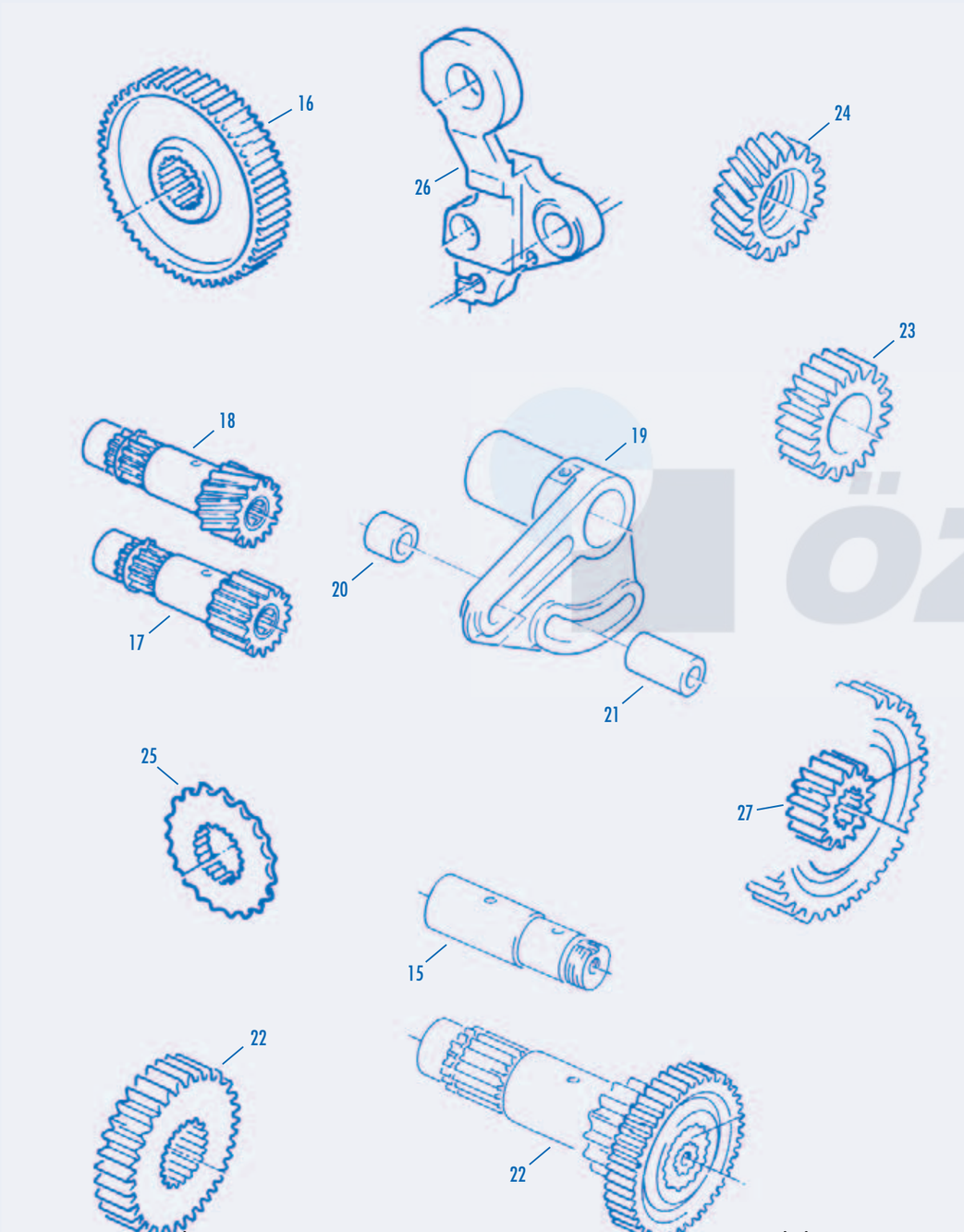

POS	TMS No.	Articel Nr.	Parça Adı	Designation
15	2127	911110353	ARA DİŞLİ MİLİ	AXLE L=129
16	2128	911110355	DESTEK DİŞLİSİ Z=50	SPUR WHEEL Z=49 S
17	2129	912510101	PİNYON DİŞLİ	PINION SHAFT Z=13, MODUL4 R 911 110 255
17	2130	911110178	PİNYON DİŞLİ	PINION SHAFT Z=10
18	2131	912510102	PİNYON DİŞLİ	PINION SHAFT HELICAL GEARING Z=13, MODUL4 S
19	2132	911110189	SIKLIK DİŞLİ AYAR YATAĞI	GEAR WHEEL BRACKET
20	2133	911110119	BURÇ	SPACING BUSH 20X32X25.2
21	2134	911110120	BURÇ	SPACING BUSH 20X32X55
22	2135	911110423	SIKLIK DİŞLİSİ Z=14	CHANGE WHEEL Z=14
22	2136	911110401	SIKLIK DİŞLİSİ Z= 15	CHANGE WHEEL Z=15
22	2137	911110424	SIKLIK DİŞLİSİ Z= 23	CHANGE WHEEL Z=23
22	2138	911110412	SIKLIK DİŞLİSİ Z=26	CHANGE WHEEL Z=26
22	2139	911110413	SIKLIK DİŞLİSİ Z=34	CHANGE WHEEL Z=34
22	2140	911110422	SIKLIK DİŞLİSİ Z=37	CHANGE WHEEL Z=37
22	2141	911110414	SIKLIK DİŞLİSİ Z=38	CHANGE WHEEL Z=38
22	2142	911110415	SIKLIK DİŞLİSİ Z=42	CHANGE WHEEL Z=42
22	2143	911110416	SIKLIK DİŞLİSİ Z=46	CHANGE WHEEL Z=46
22	2144	911110417	SIKLIK DİŞLİSİ Z=49	CHANGE WHEEL Z=49
22	2145	911110418	SIKLIK DİŞLİSİ Z=50	CHANGE WHEEL Z=50
22	2146	911110419	SIKLIK DİŞLİSİ Z=51	CHANGE WHEEL Z=51
22	2147	911110420	SIKLIK DİŞLİSİ Z=52	CHANGE WHEEL Z=52
23	2148	912510129	ARA DİŞLİ	INTERMEDIATE GEAR WHEEL Z=23 D=47
24	2149	912510151	ARA DİŞLİ HELİS Z=23 D=62	INTERMEDIATE GEAR WHEELHELICAL Z=23 D=62
25	2150	911110263	ARA ZİNCİR DİŞLİ	CHAIN WHEEL Z=23
26	2151	911010254	DESTEK YATAĞI	SUPPORT
27	2152	911110167	DİŞLİ BURÇ	SPLINED BUSH

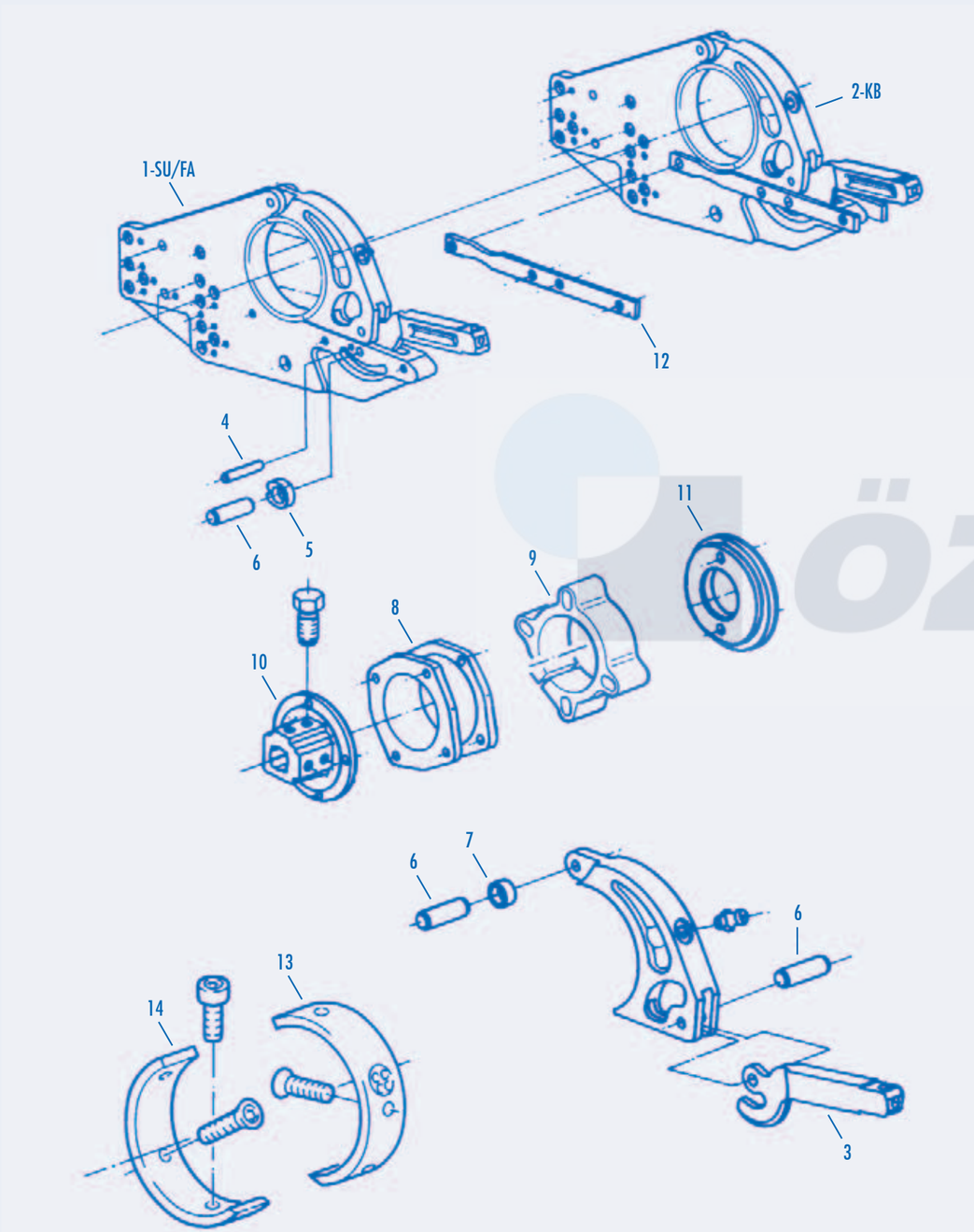

ÇÖZGÜ LEVENT YATAĞI GRUBU WARP BEAM GROUP

POS	TMS No.	Articel Nr.	Parça Adı	Designation
1	2201	911864022	ÇÖZGÜ LEVENT YATAĞI "SOL, SAĞ" 911.806.372	WARP BEAM SUPPORT D=175 SU/FA
2	2202	911864023	ÇÖZGÜ LEVENT YATAGI "ORTA" 911.806.366	WARP BEAM SUPPORT D=175 KB
3	2203	911106290	LEVENT YATAGI KİLİTLEME KOLU	LOCKING LEVER
4	2204	921854300	EKSANTRİK YATAK PİMİ	HEAVY TYPE TENSION TONNEX PIN 4X30
5	2205	911106291	EKSANTRİK YATAK (BURÇ)	SLIDE SHOE
6	2206	911164146	KİLİTLEME MİLİ 15x30	STUD 15x30
7	2207	912106871	BRONZ BURÇ YATAK 15/18x15.7 911.164.145	BUSH 15/18x15.7 911.164.145
8	2208	911006241	ÇÖZGÜ LEVENT YATAK FLANŞI	RING SYMMETRICAL 150.42/215X81
9	2209	911164196	KELEPÇE FLANŞ	CLAMPING FLANGE D=150
10	2210	911164125	KARE MİL BAŞLIK FLANŞI	SQUARE FLANGE 45X45
11	2211	911506007	LEVENT MİLİ YARIM FLANŞ	SUPPORT RING LIGHT AND MEDIUM KB 700-1016
12	2212	911164148	LEVENT YATAK LAMASI	GUIDE BAR L=340
13	2213	911406847	LEVENT YARIM BRONZ YATAK DIŞ	OUTSIDE HALF BUSH KB 800-1016 D=175
14	2214	911406848	LEVENT YARIM BRONZ YATAK İÇ	INSIDE HALF BUSH KB 800-1016 D=175

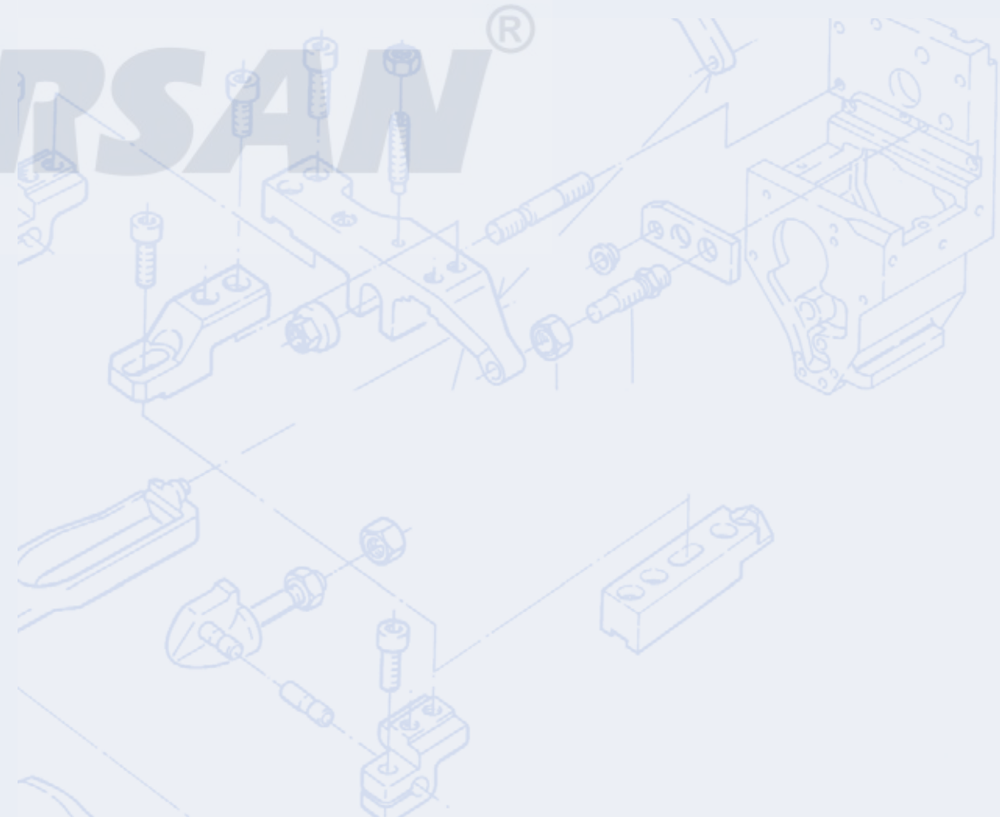

ÖZARSAN®

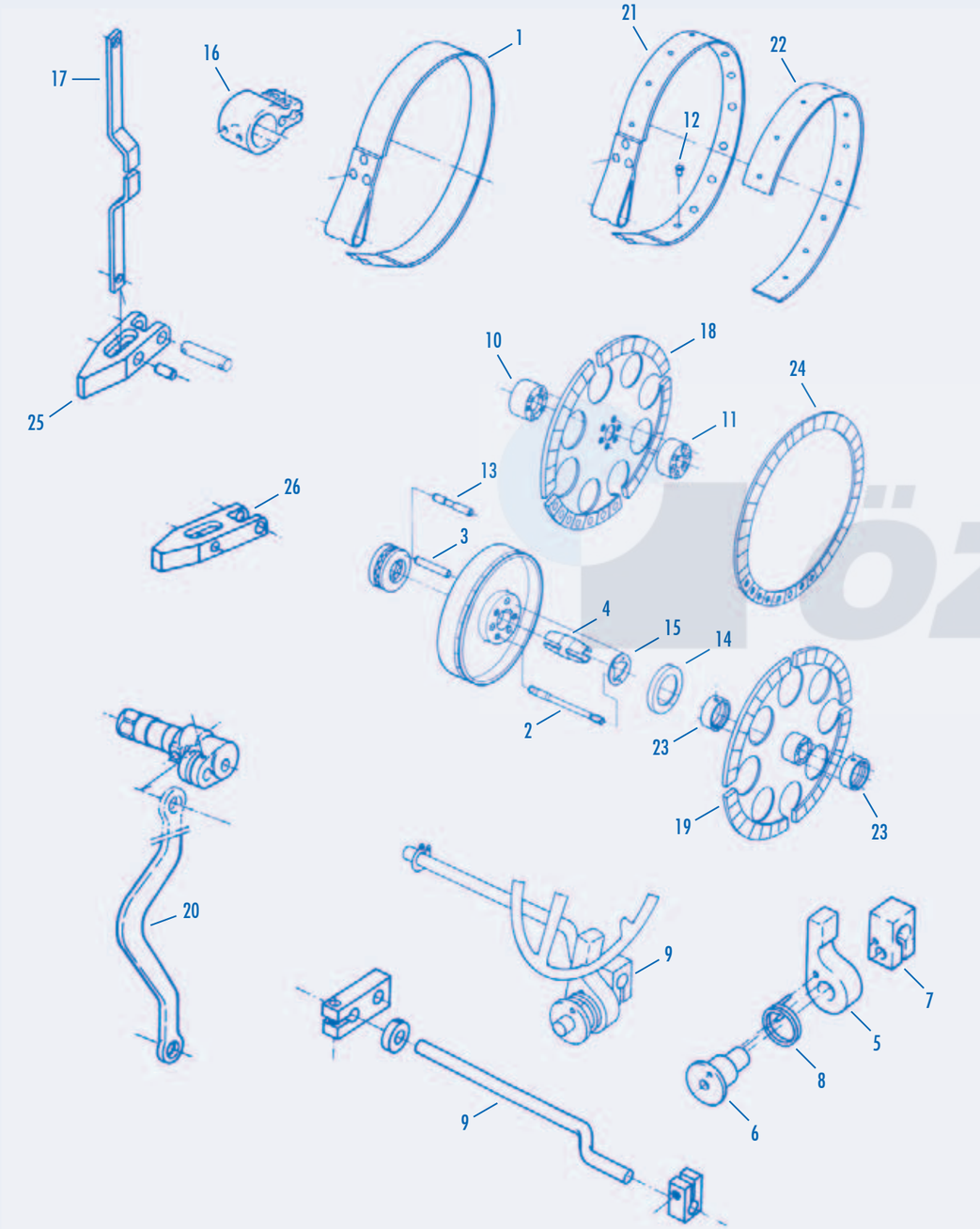

POS	TMS No.	Articel Nr.	Parça Adı	Designation
1	2301	911804055	FREN ÇEMBERİ	BRAKE BAND FREE OF ASBESTOS
2	2302	911103335	ÖZEL SAPLAMA L=172	BOLT L=172
3	2303	911103469	PİM	PIN
4	2304	911303082	DERECELİ KASNAK KONİK BURCU	TAPER BUSH KEY GROOVE L=11X8,5 MM
5	2305	911303398	KİLİTLEME KOLU	LOCKING LEVER
6	2306	911303437	DESTEK BURCU	SUPPORT BUSH 22/32/45X46
7	2307	911303489	KELEPÇE PARÇASI	CLAMPING PIECE
8	2308	911303491	TORSİYON (GERGİ) YAYI	TORSION SPRING 3.2/41.2X55
9	2309	911803072	VOLAN AYIRICI KOL	HAND WHEEL STOP
10	2310	911103397	KAVRAMA DİSKİ GÖBEĞİ İÇ	CLAMPING RING INSIDE
11	2311	911103398	KAVRAMA DİSKİ GÖBEĞİ DIŞ	CLAMPING RING OUTSIDE
12	2312	911200274	BALATA PERÇİNİ	HOLLOW RIVET 2.4/3.6/9.5X9
12	2313	911200925	BALATA PERÇİNİ	HOLLOW RIVET 4.9X10.7
13	2314	911203112	KAVRAMA BASKI MİLİ	PIN
14	2315	911303281	AYNA DİSK	PLATE DISC 100/132.5/138.5X11
14	2316	911303282	AYNA DİSK	PLATE DISC 120/160.5/166.5X13
15	2317	911303327	BASKI DİSKİ ARA SACI	WEAR RING
16	2318	911704 006	FREN ÇEMBER KİLİT VULKOLON BURCU 911.804.054	CLAMPING PIECE
17	2319	911803014	AKTARMA KOLU	ROD
18	2320	911803101	KAVRAMA DİSKİ	COUPLING DISC
19	2321	911803102	İSTAVROZ BALATA 2 PARÇA	COUPLING DISC D=92
20	2322	911803117	AKTARMA KOLU	CONTROL BAR
21	2323	911804028	FREN ÇEMBERİ (912504012)	BRAKE BAND FREE OF ASBESTOS
22	2324	911304368	FREN ÇEMBER BALATASI	BRAKE LINING SET OF 5 PIECES FREE OF ASBESTOS
23	2325	912103278	VOLAN GÖBEK BRONZ BURÇ	BUSH D92X102X30
24	2326	912103461	BALATA SET 8 ADET 911.703.019	COUPLING SEGMENT SET OF 8 PIECES 911.703.019
25	2327	911303313	DEBRİYAJ KOLU	COUPLING LEVER

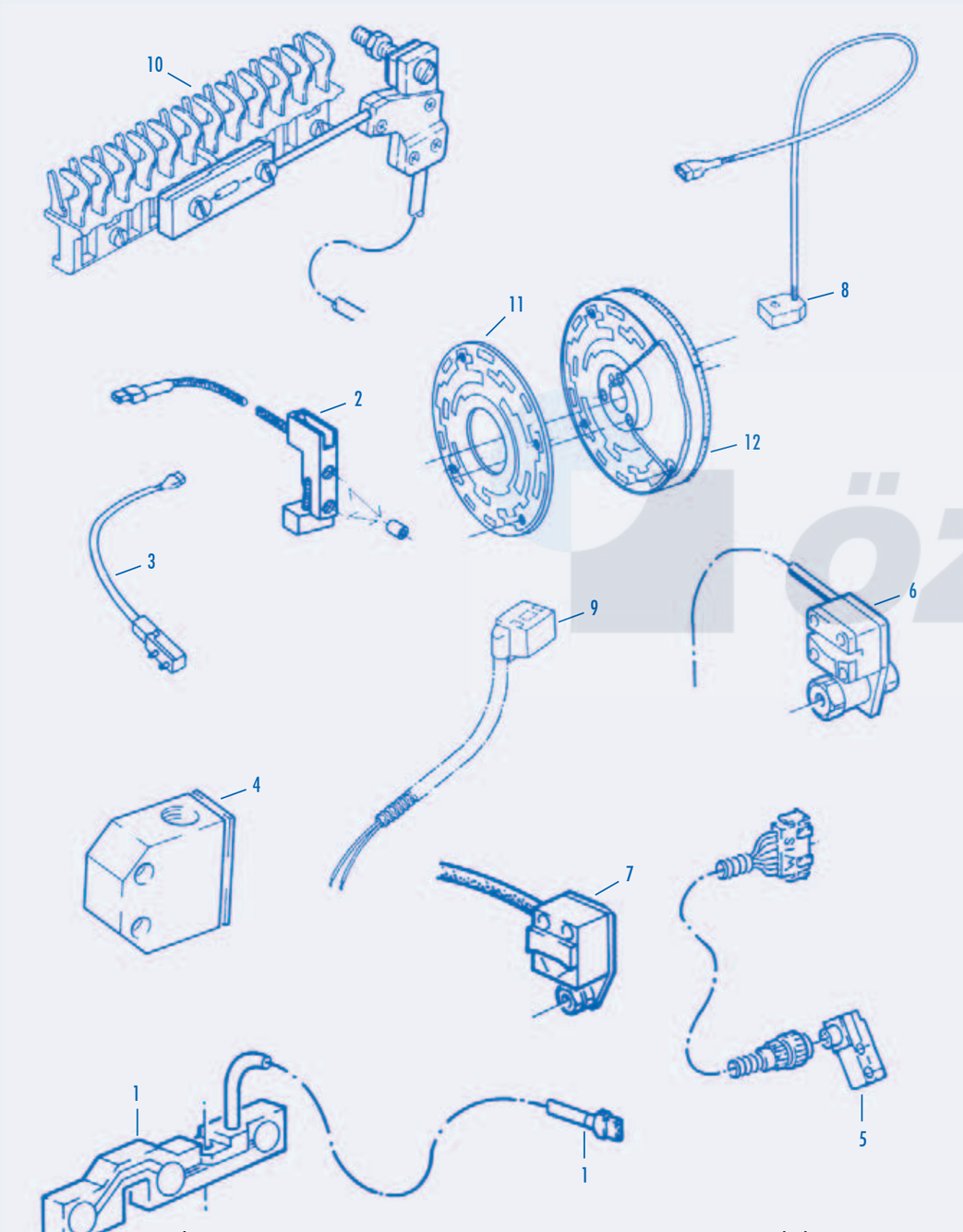

POS	TMS No.	Articel Nr.	Parça Adı	Designation
1	2401	845029000	PFR SENSÖR P7100 D1	PFR-SENSOR L=580 D1, D12
1	2402	845031000	PFR SENSÖR P7100 D2	PROJECTILE SENSOR L=580 D2 (PP, D1, D12) PFR
2	2403	911328097	MEKİK SENSÖRÜ	SENSING HEAD D1 "PROJECTILE SENSOR"
3	2404	911321058	PARMAK SENSÖR	FLIGHT-TRIGGER
4	2405	927009861	SU SENSÖR	SENSOR METAL-HOUSING 921 FS5-LA
5	2406	911802333	AÇI SENSÖRÜ	SET ANGLE SENSOR P7100, WMK9.3/WMK20 912.310.005
6	2407	911321062	ATKI SENSÖRÜ	FEELER HEAD L=1050 1, ELTEX, E40, E1
6	2408	911321038	ATKI SENSÖRÜ LOEPFE	WEFT STOP MOTION MINIATURE FEELER HEAD L=600 "SENSING HEAD"
7	2409	930202669	ROPER SENSÖRÜ	ANALOG OSCILLATOR 11.5-30V
8	2410	911325019	KAFA YOKLAYICI D1	SENSING HEAD D1 Piece 0,074KG
8	2411	911328098	KAFA YOKLAYICI D2	SENSING HEAD D2 Piece 0,070KG
9	2412	911302192	MANYETİK SENSÖR	ADHERING MAGNET Piece 0,245KG
10	2413	911180593	FA SENSÖR	SENSOR PROJECTILE D1, D2, SFB-LOEPFE
11	2414	911603018	AÇI DİSKİ D93	ANGLE DISC FOR BRAKE DRUM
11	2415	911303768	AÇI DİSKİ D130	ANGLE DISC
12	2416	912503041	AÇI TAMBURU	BRAKE DRUM

ÖZARSAN®

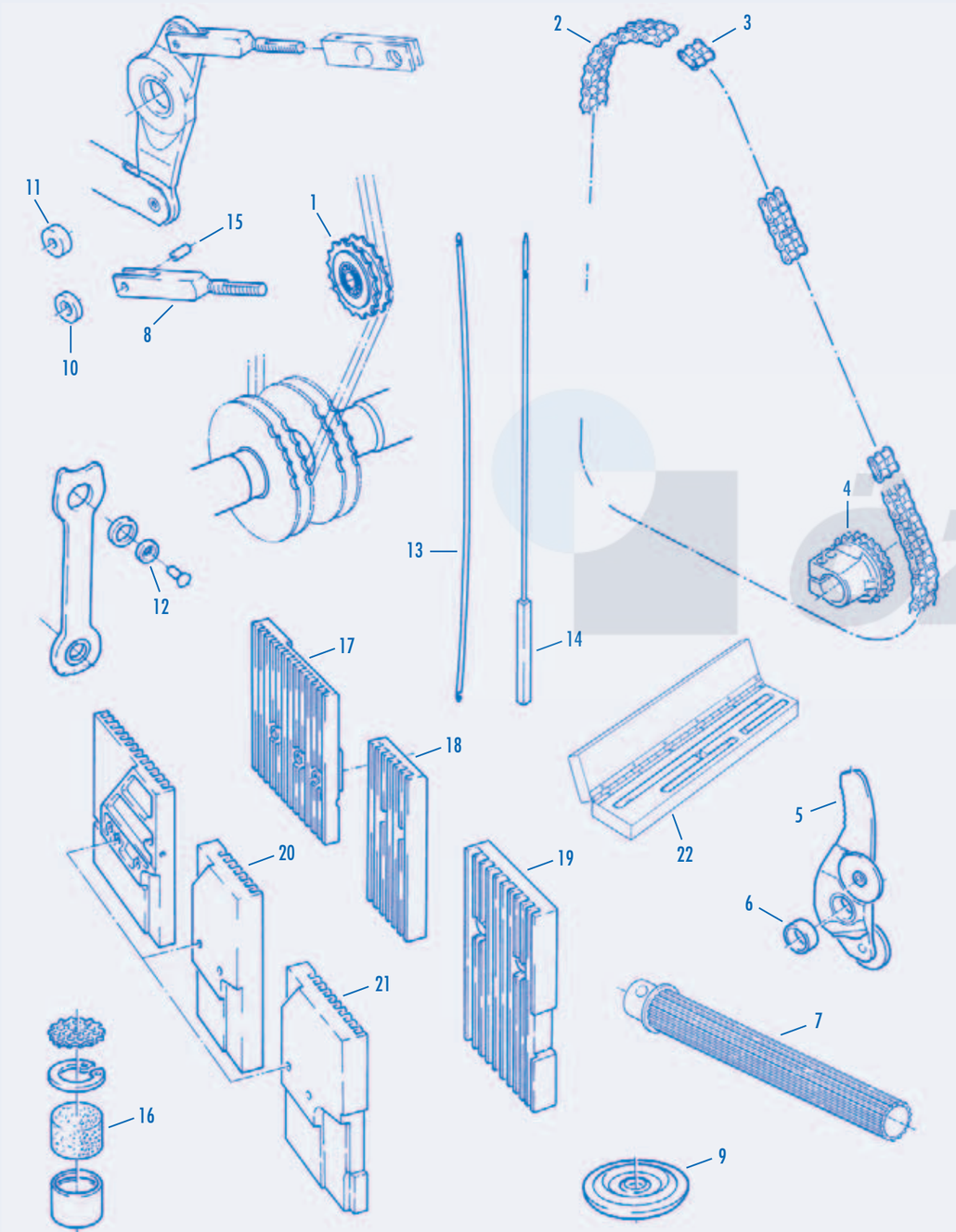

POS	TMS No.	Articel Nr.	Parça Adı	Designation
1	2501	912549006	ZİNCİR GERDİRME DİŞLİSİ	TENSION WHEEL Z=16
2	2502	921875917	ÇİFT SIRA ZİNCİR	CHAIN 1/2'' X5/16'' X8.51X105GL, 1V-SL DUPLEX
3	2503	921875435	ZİNCİR KİLİDİ	SPRING CLOSURE LINK 1/2'' X5/16'' X8.51/1V DUPLEX
4	2504	711060000	ZİNCİR DİŞLİ Z=28	CHAIN WHEEL Z=28 4R.
4	2505	711434000	ZİNCİR DİŞLİ Z=35	CHAIN WHEEL Z=35 5R.
4	2506	711061000	ZİNCİR DİŞLİ Z=42	CHAIN WHEEL Z=42 6R.
4	2507	711435000	ZİNCİR DİŞLİ Z=49	CHAIN WHEEL Z=49 7R.
4	2508	911309025	ZİNCİR DİŞLİ Z=56	CHAIN WHEEL Z=56 8R.
4	2509	911309026	ZİNCİR DİŞLİ Z=63	CHAIN WHEEL Z=63 9R.
4	2510	911309027	ZİNCİR DİŞLİ Z=70	CHAIN WHEEL Z=70 10R.
5	2511	911809592	EKSANTRİK BASKI YATAK ROLELİ KOL	ROLLER LEVER EP10
6	2512	912109358	ROLELİ KOL İÇİN BRONZ BURÇ	BUSH 42/48X20.95
7	2513	912500082	ŞANZUMAN APARATI	ASSEMBLY SHAFT
8	2514	710982000	KOL "ROD"	ROD
9	2515	930215656	DİYAFRAM	MEMBRANE 7/37X4.8
10	2516	911309732	MAKARA	SPACING RING 17/35X7.2
11	2517	911309431	MAKARA	SPINDLE BUSH 10/35X11
12	2518	911108270	MAKARA D=25	SPACING RING D=6,2X25X7,2
12	2519	911308015	MAKARA D=28	SPACING RING 6.2/28X7.2
13	2520	911100417	ATKI İPİ ÇEKME APARATI L=380	DRAWING-IN HOOK L=380
14	2521	923205300	ATKI İPİ ÇEKME APARATI L=270	DRAWING-IN HOOK L=270
15	2522	911109776	ÇERÇEVE PİMİ 10x21,5	RIVET BOLT 10X21.5
16	2523	927292007	VURUŞ FİLTRESİ	NYLON FILTER 44X22 SU
17	2524	911308304	ÇERÇEVE AYAĞI SU/FA	GUIDE PLATE SU, FA, ST, NR.1-18
18	2525	911108345	ÇERÇEVE AYAĞI FA	GUIDE PLATE FA, ST, NR. 1-10
19	2526	711277000	ÇERÇEVE AYAĞI FA	GUIDE PLATE FA, ST, NR.1-10
20	2527	911308244	ÇERÇEVE AYAĞI SU	GUIDE PLATE SU, ST, NR.1-10
21	2528	911308722	ÇERÇEVE AYAĞI SU	GUIDE PLATE SU, ST, NR.1-10
22	2529	911800085	TEFE MASTARI	GUIDE TOOTH CONTROL GAUGE D1 911.800.104